CEM
ELEVADORES

Catálogo de productos

Elevadores para mudanzas, construcción y energía solar



7 MARCAS · 62 EQUIPOS

CEMELEVADORES.ES

Índice

01 Nuestra misión 03

02 Nuestro servicio 04

03 Nuestras marcas 05

EQUIPOS POR MARCA

GEDA 22 equipos 06

AMAK 8 equipos 53

PAUS 10 equipos 71

ZONZINI 11 equipos 93

HORYONG 3 equipos 117

RSS 6 equipos 125

CEM 2 equipos 139

SERVICIOS ESPECIALIZADOS

04 Consultoría financiera 145

05 Asistencia 146

06 Servicios técnicos 148

01

Nuestra misión

SEDE CENTRAL · CAMINO DE VALDECABAÑAS 8, ARGANDA DEL REY 28500, MADRID

En CEM Elevadores comercializamos un amplio catálogo de elevadores en diferentes formatos de camión, remolque, desmontables y sube escaleras, que van desde los 18 metros hasta los 70 metros de altura, diseñados y construidos para satisfacer las necesidades más variadas de nuestros clientes de empresas de mudanzas, construcción y servicios diversos.

Ofrecemos una red de servicios técnicos oficiales y autorizados en España, Italia, Francia y Malta para el mantenimiento y la asistencia de nuestros elevadores nuevos y usados, ofreciendo una rápida solución para cada necesidad.

02

Nuestro servicio

Acompañamos cada equipo desde la compra hasta su mantenimiento, con un servicio integral para profesionales.

01 Venta de elevadores

02 Asistencia técnica

03 Asesoramiento financiero

04 Mantenimiento

05 Servicio técnico

03

Nuestras marcas

Trabajamos con los principales fabricantes europeos de equipos de elevación.

GEDA ORIGINAL	**GEDA** Desmontables · Montacargas cremallera materiales · Montacargas cremallera personas y materiales	22 equipos	06
AMAK	**AMAK** Alugruas	8 equipos	53
PAUS ...the people who care	**PAUS** Camiones · Paneles solares · Remolques	10 equipos	71
zonzini	**ZONZINI** Sube escaleras	11 equipos	93
HORYONG	**HORYONG** Camiones	3 equipos	117
RSS ROOF SAFETY SYSTEMS BV	**RSS** Paneles solares · Sistemas de seguridad	6 equipos	125
CEM	**CEM** Accesorios CEM	2 equipos	139

62 equipos de 7 marcas

GEDA

GEDA® ORIGINAL

Fabricante alemán con más de 90 años de historia y uno de los referentes europeos en elevadores para construcción e instalación de paneles solares.

Montacargas de material, plataformas de transporte, elevadores inclinados y soluciones para mudanza, fotovoltaica y aplicaciones industriales.

22 equipos en este catálogo

200 m altura máxima de elevación

3700 kg capacidad máxima de carga



GEDA 500 Z F

Índice de productos

		EQUIPO	ALTURA MÁX.	CAPACIDAD MÁX.	PÁG.
01		**GEDA Solar Lift** Desmontables	20 m	250 kg	09
02		**GEDA Battery Ladder Lift** Desmontables	10 m	120 kg	11
03		**GEDA Maxi 120s – 150s** Desmontables	70 m	150 kg	13
04		**GEDA Mini 60S** Desmontables	70 m	60 kg	15
05		**GEDA 200 Z COMFORT** Montacargas cremallera materiales	35 m	200 kg	17
06		**GEDA Lift** Desmontables	19 m	250 kg	19
07		**GEDA Removal Lift** Desmontables	18 m	250 kg	21
08		**GEDA Slopelift** Desmontables	80 m	250 kg	23
09		**GEDA 300 Z** Montacargas cremallera materiales	100 m	300 kg	25
10		**GEDA 300 Z/ZP** Montacargas cremallera personas y materiales	50 m	500 kg	27
11		**GEDA 500Z** Montacargas cremallera materiales	100 m	500 kg	29

Índice de productos (cont.)

		EQUIPO	ALTURA MÁX.	CAPACIDAD MÁX.	PÁG.
12		**GEDA 500 Z/ZP** Montacargas cremallera personas y materiales	100 m	850 kg	31
13		**GEDA Star 200** Desmontables	50 m	200 kg	33
14		**GEDA 500 Z DUO** Montacargas cremallera materiales	100 m	500 kg	35
15		**GEDA Star 250** Desmontables	50 m	250 kg	37
16		**GEDA 1200 Z/ZP** Montacargas cremallera personas y materiales	130 m	1500 kg	39
17		**GEDA 1500 Z/ZP** Montacargas cremallera personas y materiales	100 m	2000 kg	41
18		**GEDA 1500 Z/ZP F** Montacargas cremallera personas y materiales	100 m	1300 kg	43
19		**GEDA 2500 Z/ZP** Montacargas cremallera personas y materiales	200 m	2500 kg	45
20		**GEDA 3700 Z/ZP** Montacargas cremallera personas y materiales	200 m	3700 kg	47
21		**GEDA 200 Z** Montacargas cremallera materiales	35 m	200 kg	49
22		**GEDA 500 Z F** Montacargas cremallera materiales	100 m	500 kg	51

GEDA SOLAR LIFT

CATEGORÍA
Desmontables

USO
Fotovoltaico

Diseñado para elevar hasta el techo paneles solares y sistemas fotovoltaicos de forma segura, ahorrando esfuerzos innecesarios y acortando los tiempos de montaje.



CARGA ÚTIL MÁXIMA	ALTURA DE ELEVACIÓN MAX.	VELOCIDAD DE LA PLATAFORMA	FUENTE DE ALIMENTACIÓN
200 kg	**20 m**	**25 m/min**	**1 Kw / 230 V / 50 Hz / 16 A**

altura máxima **20 m**

GEDA Solar Lift

Marca
GEDA

Categoría
Desmontables

Uso
Fotovoltaico

	LIFT STANDARD
Carga útil máxima	**200 kg**
Altura de elevación max.	**20 m**
Velocidad de la plataforma	**25 m/min**
Fuente de alimentación	**1 Kw / 230 V / 50 Hz / 16 A**

	LIFT COMFORT.
Carga útil máxima	**250 kg**
Altura de elevación max.	
Velocidad de la plataforma	**15 – 30 m/min**
Fuente de alimentación	**1,3 kW / 230 V / 50 Hz / 16 A**

	LIFT LATAM
Carga útil máxima	**200 kg**
Altura de elevación max.	
Velocidad de la plataforma	**21 m/mi**
Fuente de alimentación	**1 Kw / 220 V / 60 Hz / 16 A**

	LIFT ESPECIAL 30M
Carga útil máxima	**250 kg**
Altura de elevación max.	**30 m**
Velocidad de la plataforma	
Fuente de alimentación	**1.3 Kw / 110 V / 60 Hz**

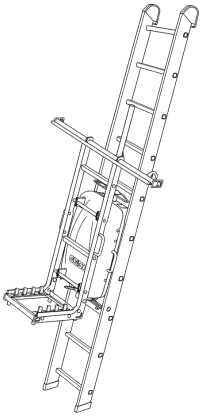

DIBUJO TÉCNICO



GEDA BATTERY LADDER LIFT

CATEGORÍA
Desmontables

USO
Fotovoltaico

Elevador de escalera compacto que funciona totalmente inalámbrico con batería de litio de 24 V. Montaje en 5 minutos por una sola persona, sin herramientas.



ALTURA DE TRABAJO **2,2 m – 10 m**	CAPACIDAD DE CARGA **120 kg**	VELOCIDAD DE ELEVACIÓN **15 m/mi**
ALIMENTACIÓN **Batería de litio-ion**	VOLTAJE DE LA BATERÍA **24 V**	CAPACIDAD DE LA BATERÍA **10 Ah**

altura máxima **10 m**

GEDA Battery Ladder Lift

Marca
GEDA

Categoría
Desmontables

Uso
Fotovoltaico

BATTERY LADDERLIFT	
Altura de trabajo	**2,2 m – 10 m**
Capacidad de carga	**120 kg**
Velocidad de elevación	**15 m/mi**
Alimentación	**Batería de litio-ion**
Voltaje de la batería	**24 V**
Capacidad de la batería	**10 Ah**
Tiempo de carga de la batería	**2 horas**
Tipo de escalera	**–**
Longitud	**–**
Peso	**–**
Particularidad	**–**

TRAMO DE ESCALERA 4500	
Altura de trabajo	**–**
Capacidad de carga	**–**
Velocidad de elevación	**–**
Alimentación	**–**
Voltaje de la batería	**–**
Capacidad de la batería	**–**
Tiempo de carga de la batería	**–**
Tipo de escalera	**Escalera de tijera**
Longitud	**4,5 m**
Peso	**19 kg**
Particularidad	**Eslabón de escalera reforzado**

TRAMO DE ESCALERA 2400	
Altura de trabajo	
Capacidad de carga	
Velocidad de elevación	

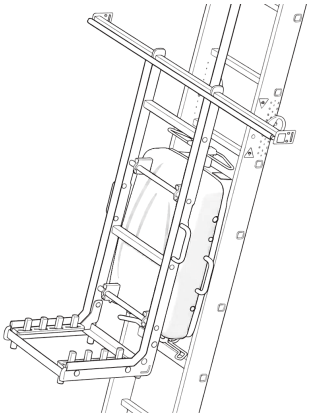

DIBUJO TÉCNICO



GEDA MAXI 120S · 150S

CATEGORÍA
Desmontables

USO
Construcción, Reforma

Polipasto de cable con dos velocidades, fácil montaje y amplias funciones de seguridad para transportar elementos de andamio y materiales de construcción.



CAPACIDAD DE CARGA (MATERIAL) **120 kg**	ALTURA DE ELEVACIÓN **70 m**	LONGITUD DE LA CUERDA **81 m**
VELOCIDAD DE ELEVACIÓN **20 m/min | 60 m/min**	FUENTE DE ALIMENTACIÓN **0,45 kW / 1,35 kW / 230 V / 50 Hz / 16 A**	

altura máxima **70 m**

GEDA Maxi 120s – 150s

Marca
GEDA

Categoría
Desmontables

Uso
Construcción, Reforma

	MAXI 120 S
Carga	**Material**
Capacidad de carga (material)	**120 kg**
Altura de elevación	**70 m**
Longitud de la cuerda	**81 m**
Velocidad de elevación	**20 m/min | 60 m/min**
Fuente de alimentación	**0,45 kW / 1,35 kW / 230 V / 50 Hz / 16 A**

	MAXI 150 S
Carga	
Capacidad de carga (material)	**150 kg**
Altura de elevación	
Longitud de la cuerda	
Velocidad de elevación	**15 m/min | 45 m/min**
Fuente de alimentación	**0,45 kW / 1,35 kW / 230 V / 50 Hz / 16 A**

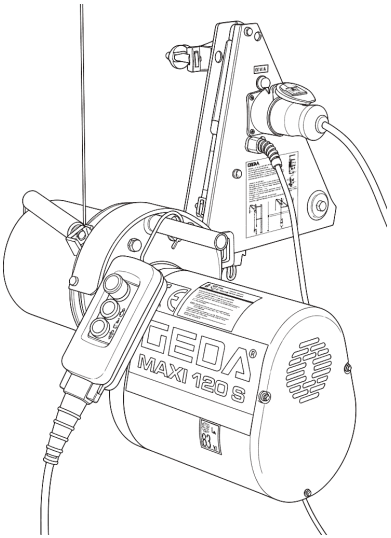

DIBUJO TÉCNICO



GEDA MINI 60S

CATEGORÍA
Desmontables

Polipasto de cable compacto con dos velocidades y sensor de aflojamiento de cable, ideal para elementos de andamio y materiales de obra.



CAPACIDAD DE CARGA (MATERIAL) **60 kg**	ALTURA ELEVACIÓN **70 m**	LONGITUD DE LA CUERDA **81 m**
VELOCIDAD DE ELEVACIÓN **23 m/min | 69 m/min**	FUENTE DE ALIMENTACIÓN **0,25 kW / 0,75 kW / 230 V / 50 Hz / 16 A**	

altura máxima **70 m**

GEDA Mini 60S

Marca
GEDA

Categoría
Desmontables

Uso
–

	MINI 60S
Carga	**Material**
Capacidad de carga (material)	**60 kg**
Altura elevación	**70 m**
Longitud de la cuerda	**81 m**
Velocidad de elevación	**23 m/min | 69 m/min**
Fuente de alimentación	**0,25 kW / 0,75 kW / 230 V / 50 Hz / 16 A**

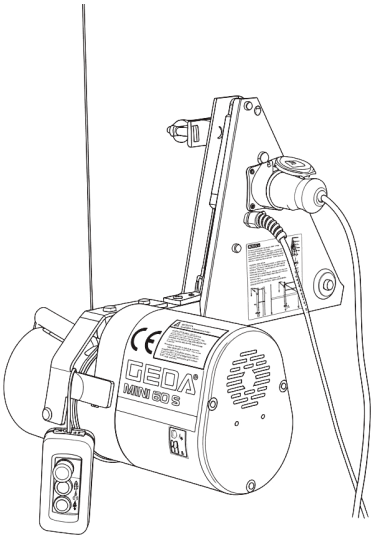

DIBUJO TÉCNICO



GEDA 200 Z COMFORT

CATEGORÍA
Montacargas cremallera materiales

Pequeño, potente y muy manejable. Montaje rápido con escalera de liberación rápida y abertura lateral de 1,2 m para cargas grandes.



SISTEMA DE MÁSTIL **Escalera de aluminio (con rejilla)**	CAPACIDAD DE CARGA (MATERIAL) **200 kg**	ALTURA DE ELEVACIÓN **35 m**
VELOCIDAD DE ELEVACIÓN **25 m / min**	FUENTE DE ALIMENTACIÓN **1,7 kW / 230 V / 50 Hz / 16 A**	DIMENSIÓN DE LA PLATAFORMA **0,76 m x 1,27 m x 1,8 m**

altura máxima **35 m**

GEDA 200 Z COMFORT

Marca
GEDA

Categoría
Montacargas cremallera materiales

Uso
–

	200Z
Carga	**Material**
Sistema de mástil	**Escalera de aluminio (con rejilla)**
Capacidad de carga (material)	**200 kg**
Altura de elevación	**35 m**
Velocidad de elevación	**25 m / min**
Fuente de alimentación	**1,7 kW / 230 V / 50 Hz / 16 A**
Dimensión de la plataforma	**0,76 m x 1,27 m x 1,8 m**

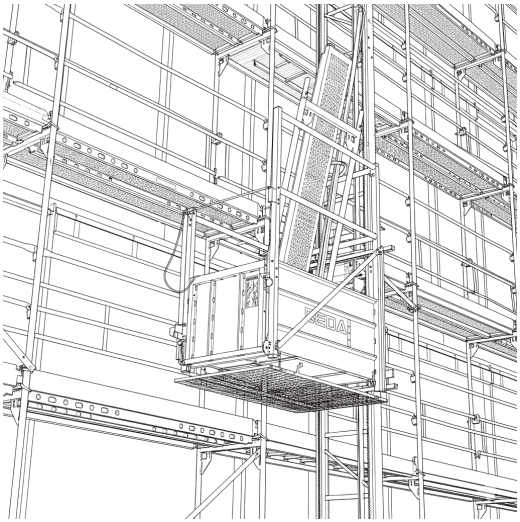

DIBUJO TÉCNICO



GEDA LIFT

CATEGORÍA
Desmontables

USO
Construcción, Reforma

Elevador desmontable y modulable para reformas y construcción. Fabricado en Alemania, de montaje rápido y compatible con plataformas para escombros, tejas y pladur.



CAPACIDAD DE CARGA (MATERIAL)	ALTURA DE ELEVACIÓN	VELOCIDAD DE ELEVACIÓN	ALIMENTACIÓN
200 kg	**20 m**	**25 m/min**	**1 kW / 230 V / 50 Hz / 16 A**

altura máxima **19 m**

GEDA Lift

Marca
GEDA

Categoría
Desmontables

Uso
Construcción, Reforma

	LIFT 200 STANDARD
Carga	**Material**
Capacidad de carga (material)	**200 kg**
Altura de elevación	**20 m**
Velocidad de elevación	**25 m/min**
Alimentación	**1 kW / 230 V / 50 Hz / 16 A**

	LIFT 250 COMFORT
Carga	
Capacidad de carga (material)	**250 kg**
Altura de elevación	
Velocidad de elevación	**30 m/min**
Alimentación	**1.3 kW / 230 V / 50 Hz / 16 A**

	FIXLIFT 250
Carga	
Capacidad de carga (material)	
Altura de elevación	
Velocidad de elevación	**19 m/min / 38 m/min**
Alimentación	**0.6 kW / 1.2 kW / 230 V / 50 Hz / 16 A**

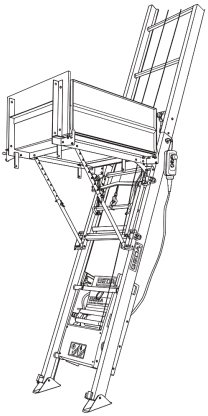

DIBUJO TÉCNICO



GEDA REMOVAL LIFT

CATEGORÍA
Desmontables

USO
Construcción, Mobiliario, Mudanzas, Reforma

Elevador desmontable por tramos de escalera para mudanzas y materiales diversos. Inclinación de trabajo de 30° a 85° y montaje en unos 18 minutos.



ALTURA MÁXIMA **Elevador modulable hasta una altura máxima de...**	INCLINACIÓN DE TRABAJO **Gracias al puntal de apoyo telescópico**	FUENTE DE ALIMENTACIÓN **Cabrestante eléctrico**
PLATAFORMA PARA MUEBLES **Modelo a elegir: Giratoria o Fija**	PLATAFORMA PROFESIONAL **Queda totalmente plana y los laterales son...**	CAPACIDAD DE CARGA MÁXIMA **Según el modelo elegido la capacidad de carga...**

altura máxima **18 m**

GEDA Removal Lift

Marca
GEDA

Categoría
Desmontables

Uso
Construcción, Mobiliario, Mudanzas, Reforma

	REMOVAL 250
Carga útil máxima	**250 kg**
Altura de elevación max.	**18,30 m**
Velocidad de la plataforma	**15 – 30 m/min**
Fuente de alimentación	**0.6 kW / 1.2 kW / 230 V / 50 Hz / 16 A**

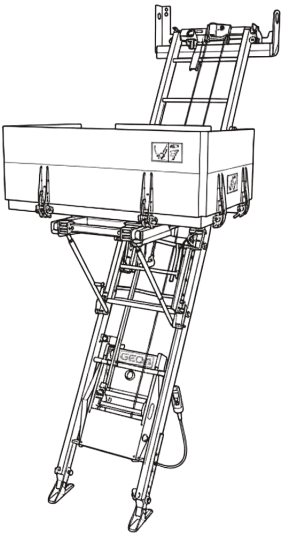

DIBUJO TÉCNICO



GEDA SLOPELIFT

CATEGORÍA
Desmontables

USO
Construcción, Reforma

Elevador para terrenos en pendiente que se instala en casi cualquier inclinación, con hasta 80 m de vía y control desde la cima o la base.



CAPACIDAD DE CARGA (MATERIAL)	ALTURA DE ELEVACIÓN	VELOCIDAD DE ELEVACIÓN	ALIMENTACIÓN
200 kg	**80 m**	**25 m/min**	**1 kW / 230 V / 50 Hz / 16 A**

altura máxima **80 m**

GEDA Slopelift

Marca
GEDA

Categoría
Desmontables

Uso
Construcción, Reforma

	SLOPELIFT 200 STANDARD
Carga	**Material**
Capacidad de carga (material)	**200 kg**
Altura de elevación	**80 m**
Velocidad de elevación	**25 m/min**
Alimentación	**1 kW / 230 V / 50 Hz / 16 A**

	SLOPELIFT 250 COMFORT
Carga	
Capacidad de carga (material)	**250 kg**
Altura de elevación	
Velocidad de elevación	**30 m/min**
Alimentación	**1.3 kW / 230 V / 50 Hz / 16 A**

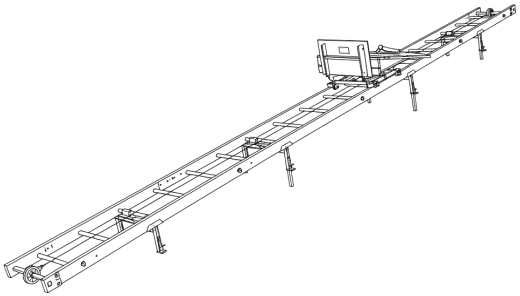

DIBUJO TÉCNICO



GEDA 300 Z

CATEGORÍA
Montacargas cremallera materiales

USO
Construcción

Elevador de cremallera compacto y robusto con mástil de aluminio de 2 m que monta una sola persona. Plataforma giratoria 90° y freno paracaídas.

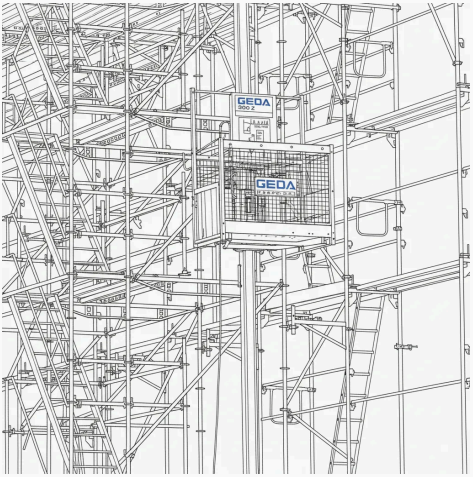

SISTEMA DE MÁSTIL **GEDA ALU-MAST**	CAPACIDAD DE CARGA (MATERIAL) **300 kg**	ALTURA DE ELEVACIÓN **100 m**
VELOCIDAD ELEVACIÓN **30 m / min**	FUENTE DE ALIMENTACIÓN **2,5 kW / 400 V / 50 Hz / 16 A**	DIMENSIÓN DE LA PLATAFORMA **0,75 m x 1,4 m x 1,1 m / 1,8 m**

altura máxima **100 m**

GEDA 300 Z

Marca
GEDA

Categoría
Montacargas cremallera materiales

Uso
Construcción

	300Z
Carga	**Material**
Sistema de mástil	**GEDA ALU-MAST**
Capacidad de carga (material)	**300 kg**
Altura de elevación	**100 m**
Velocidad elevación	**30 m / min**
Fuente de alimentación	**2,5 kW / 400 V / 50 Hz / 16 A**
Dimensión de la plataforma	**0,75 m x 1,4 m x 1,1 m / 1,8 m**

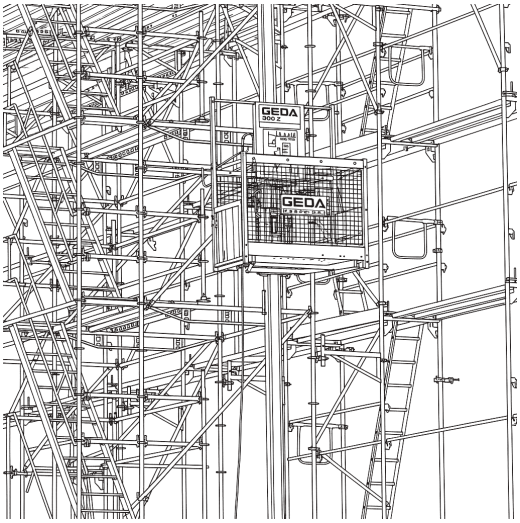

DIBUJO TÉCNICO

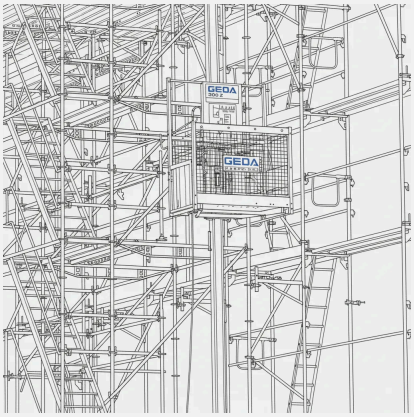

GEDA 300 Z/ZP

CATEGORÍA
Montacargas cremallera personas y materiales

La plataforma de transporte más compacta de GEDA. Plegada mide 0,85 m de ancho y está homologada para tres personas.

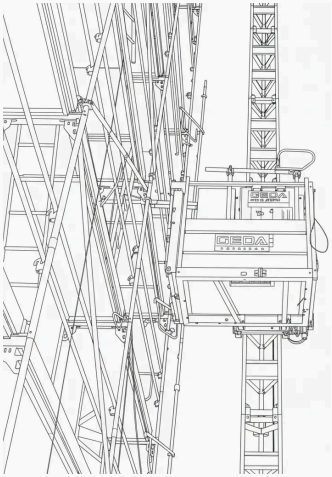

SISTEMA DE MÁSTIL **GEDA UNI-X-MAST**	CAPACIDAD DE CARGA (MATERIAL) **500 kg**	CAPACIDAD DE CARGA (PERSONAS) **3 personas**
ALTURA DE ELEVACIÓN **50 m**	VELOCIDAD DE ELEVACIÓN **12 m / min**	FUENTE DE ALIMENTACIÓN **1,9 kW / 400 V / 50 Hz / 16 A**

altura máxima **50 m**

GEDA 300 Z/ZP

Marca
GEDA

Categoría
Montacargas cremallera personas y materiales

Uso
–

GEDA 300Z / ZP

Carga	**Personas y material**
Sistema de mástil	**GEDA UNI-X-MAST**
Capacidad de carga (material)	**500 kg**
Capacidad de carga (personas)	**3 personas**
Altura de elevación	**50 m**
Velocidad de elevación	**12 m / min**
Fuente de alimentación	**1,9 kW / 400 V / 50 Hz / 16 A**
Dimensión de la plataforma	**0,95 m x 1,35 m x 1,1 m / 1,8 m**

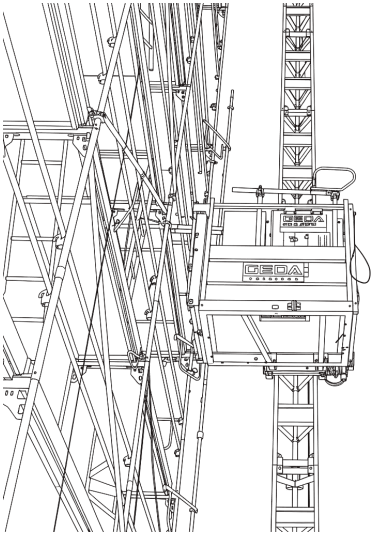

DIBUJO TÉCNICO

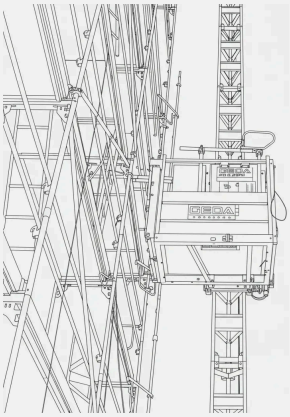

GEDA 500Z

CATEGORÍA
Montacargas cremallera materiales

Diseño robusto para obras exigentes. Plataforma amplia para materiales pesados y voluminosos, con giro de 90° para cargar y descargar en cada nivel.



SISTEMA DE MÁSTIL **GEDA UNI-X-MAST**	CAPACIDAD DE CARGA (MATERIAL) **500 kg**	ALTURA DE ELEVACIÓN **100 m**
VELOCIDAD DE ELEVACIÓN **30 m / min**	FUENTE DE ALIMENTACIÓN **5,5 kW / 400 V / 50 Hz / 16 A**	DIMENSIÓN DE LA PLATAFORMA **1,4 m x 1,6 m x 1,1 m / 1,8 m**

altura máxima **100 m**

GEDA 500Z

Marca
GEDA

Categoría
Montacargas cremallera materiales

Uso
–

	500Z
Carga	**Material**
Sistema de mástil	**GEDA UNI-X-MAST**
Capacidad de carga (material)	**500 kg**
Altura de elevación	**100 m**
Velocidad de elevación	**30 m / min**
Fuente de alimentación	**5,5 kW / 400 V / 50 Hz / 16 A**
Dimensión de la plataforma	**1,4 m x 1,6 m x 1,1 m / 1,8 m**

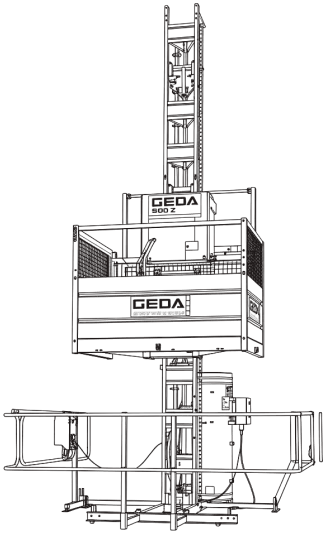

DIBUJO TÉCNICO



GEDA 500 Z/ZP

CATEGORÍA
Montacargas cremallera personas y materiales

Plataforma de transporte para condiciones difíciles de obra, con dos mandos para modo materiales o modo personas y materiales.



SISTEMA DE MÁSTIL **GEDA UNI-X-MAST**	CAPACIDAD DE CARGA (MATERIAL) **850 kg**	CAPACIDAD DE CARGA (PERSONAS) **5 Personas / 500 kg**
ALTURA DE ELEVACIÓN **100 m**	VELOCIDAD DE ELEVACIÓN **12 m / min / 24 m / min**	FUENTE DE ALIMENTACIÓN **3 kW / 6,1 kW / 400 V / 50 Hz / 16 A**

altura máxima **100 m**

GEDA 500 Z/ZP

Marca
GEDA

Categoría
Montacargas cremallera personas y materiales

Uso
–

	500Z / ZP
Carga	**Personas y material**
Sistema de mástil	**GEDA UNI-X-MAST**
Capacidad de carga (material)	**850 kg**
Capacidad de carga (personas)	**5 Personas / 500 kg**
Altura de elevación	**100 m**
Velocidad de elevación	**12 m / min / 24 m / min**
Fuente de alimentación	**3 kW / 6,1 kW / 400 V / 50 Hz / 16 A**

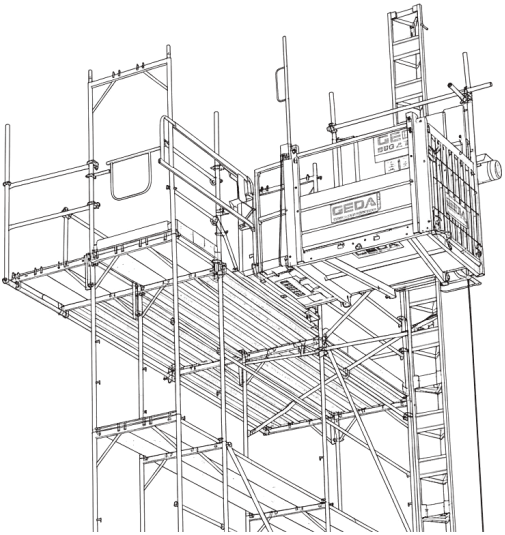

DIBUJO TÉCNICO



GEDA STAR 200

CATEGORÍA
Desmontables

USO
Construcción

Polipasto de cable para obra nueva y renovaciones. El cabrestante se separa del brazo giratorio y lo instala una sola persona.



CAPACIDAD DE CARGA (MATERIAL) **200 kg**	ALTURA DE ELEVACIÓN **50 m**	LONGITUD DE LA CUERDA **51 m**
VELOCIDAD DE ELEVACIÓN **22 m/min**	FUENTE DE ALIMENTACIÓN **1 kW / 230 V / 50 Hz / 16 A**	

altura máxima **50 m**

GEDA Star 200

Marca
GEDA

Categoría
Desmontables

Uso
Construcción

	STAR 200 STANDARD
Carga	**Material**
Capacidad de carga (material)	**200 kg**
Altura de elevación	**50 m**
Longitud de la cuerda	**51 m**
Velocidad de elevación	**22 m/min**
Fuente de alimentación	**1 kW / 230 V / 50 Hz / 16 A**

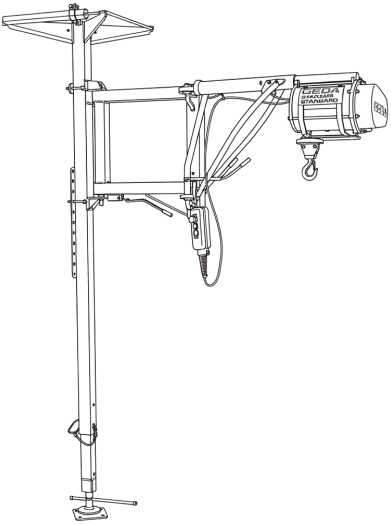

DIBUJO TÉCNICO



GEDA 500 Z DUO

CATEGORÍA
Montacargas cremallera materiales

USO
Construcción

Elevador de materiales con doble plataforma, utilizable como móvil o giratoria, para un tránsito ininterrumpido hasta 100 m.



SISTEMA DE MÁSTIL **GEDA UNI-X-MAST**	CAPACIDAD DE CARGA (MATERIAL) **500 kg**	ALTURA DE ELEVACIÓN **100 m**
VELOCIDAD DE ELEVACIÓN **30 m/min**	FUENTE DE ALIMENTACIÓN **5,5 kW / 400 V / 50 Hz / 16 A**	DIMENSIÓN DE LA PLATAFORMA **1,4 m x 1,6 m x 1,1 m / 1,8 m**

altura máxima **100 m**

GEDA 500 Z DUO

Marca
GEDA

Categoría
Montacargas cremallera materiales

Uso
Construcción

DATOS TÉCNICOS

Carga	**Material**
Sistema de mástil	**GEDA UNI-X-MAST**
Capacidad de carga (material)	**500 kg**
Altura de elevación	**100 m**
Velocidad de elevación	**30 m/min**
Fuente de alimentación	**5,5 kW / 400 V / 50 Hz / 16 A**
Dimensión de la plataforma	**1,4 m x 1,6 m x 1,1 m / 1,8 m**

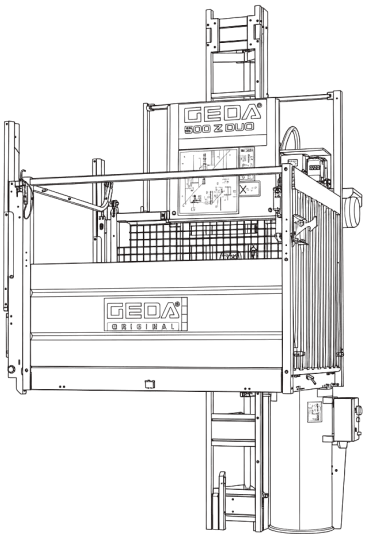

DIBUJO TÉCNICO



GEDA STAR 250

CATEGORÍA
Desmontables

USO
Construcción

Polipasto de cable de alta capacidad que se instala en andamio, ventana, entre pisos o en el techo, con amplia gama de accesorios de carga.



CAPACIDAD DE CARGA (MATERIAL)	VELOCIDAD DE ELEVACIÓN	FUENTE DE ALIMENTACIÓN
250 kg	**28 m/min**	**1 kW / 230 V / 50 Hz / 16 A**

altura máxima **50 m**

GEDA Star 250

Marca
GEDA

Categoría
Desmontables

Uso
Construcción

	STAR 250 COMFORT
Carga	
Capacidad de carga (material)	**250 kg**
Altura de elevación	
Longitud de la cuerda	
Velocidad de elevación	**28 m/min**
Fuente de alimentación	**1 kW / 230 V / 50 Hz / 16 A**

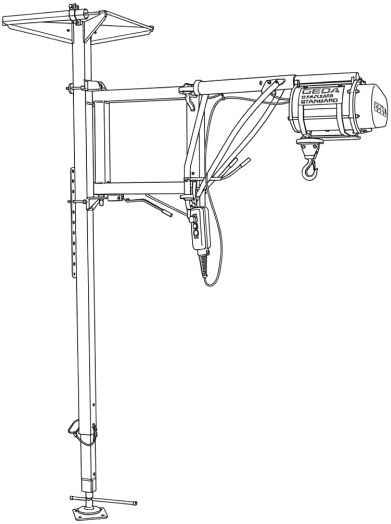

DIBUJO TÉCNICO



GEDA 1200 Z/ZP

CATEGORÍA
Montacargas cremallera personas y materiales

USO
Construcción

Elevador de plataforma de gran capacidad para materiales voluminosos y personas, guiado por un único mástil GEDA VARIO.



SISTEMA DE MÁSTIL **MÁSTIL GEDA VARIO / MÁSTIL GEDA SVARIO**	CAPACIDAD DE CARGA (MATERIAL) **1500 kg**	CAPACIDAD DE CARGA (PERSONAS) **7 personas**
ALTURA DE ELEVACIÓN **130 m**	VELOCIDAD DE ELEVACIÓN **12 m/min/24 m/min**	FUENTE DE ALIMENTACIÓN **2 × 3 kW / 6,1 kW / 400 V / 50 Hz / 32 A**

altura máxima **130 m**

GEDA 1200 Z/ZP

Marca
GEDA

Categoría
Montacargas cremallera personas y materiales

Uso
Construcción

DATOS TÉCNICOS

Carga	**Personas y material**
Sistema de mástil	**MÁSTIL GEDA VARIO / MÁSTIL GEDA SVARIO**
Capacidad de carga (material)	**1500 kg**
Capacidad de carga (personas)	**7 personas**
Altura de elevación	**130 m**
Velocidad de elevación	**12 m/min/24 m/min**
Fuente de alimentación	**2 × 3 kW / 6,1 kW / 400 V / 50 Hz / 32 A**

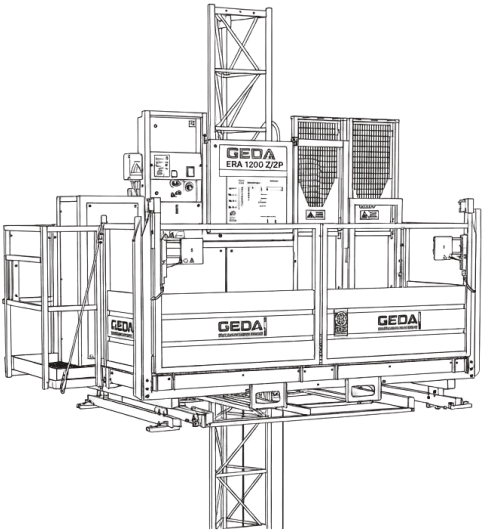

DIBUJO TÉCNICO



GEDA 1500 Z/ZP

CATEGORÍA
Montacargas cremallera personas y materiales

USO
Construcción

Sistema modular con 14 versiones de plataforma y doble mástil para un desplazamiento estable con hasta 2.000 kg.



SISTEMA DE MÁSTIL **GEDA UNI-X-MASTER**	CAPACIDAD DE CARGA (MATERIAL) **2000 kg**	CAPACIDAD DE CARGA (PERSONAS) **7 personas**
ALTURA DE ELEVACIÓN **100 m**	VELOCIDAD DE ELEVACIÓN **12 m/min/24 m/min**	FUENTE DE ALIMENTACIÓN **2 × 3 kW / 6,1 kW / 400 V / 50 Hz / 32 A**

altura máxima **100 m**

GEDA 1500 Z/ZP

Marca
GEDA

Categoría
Montacargas cremallera personas y materiales

Uso
Construcción

DATOS TÉCNICOS

Carga	**Personas y material**
Sistema de mástil	**GEDA UNI-X-MASTER**
Capacidad de carga (material)	**2000 kg**
Capacidad de carga (personas)	**7 personas**
Altura de elevación	**100 m**
Velocidad de elevación	**12 m/min/24 m/min**
Fuente de alimentación	**2 × 3 kW / 6,1 kW / 400 V / 50 Hz / 32 A**

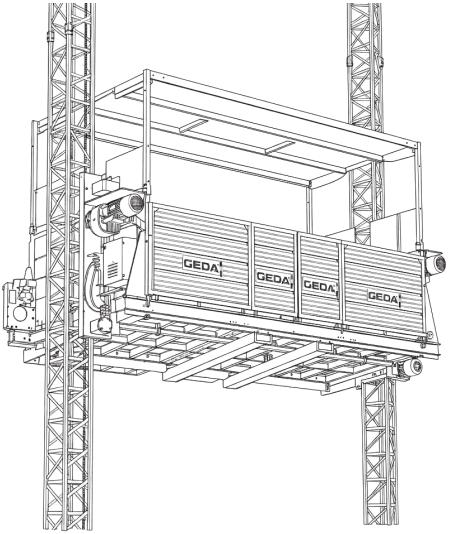

DIBUJO TÉCNICO



GEDA 1500 Z/ZP F

CATEGORÍA
Montacargas cremallera personas y materiales

USO
Construcción

Montacargas independiente para obras donde no se puede anclar a la estructura, como fachadas de vidrio. Funciona sin anclajes hasta 12 m.



SISTEMA DE MÁSTIL **GEDA UNI-X-MASTER**	CAPACIDAD DE CARGA (MATERIAL) **1300 kg**	CAPACIDAD DE CARGA (PERSONAS) **7 personas**
ALTURA DE ELEVACIÓN **100 m**	VELOCIDAD DE ELEVACIÓN **12 m/min/24 m/min**	FUENTE DE ALIMENTACIÓN **2 × 3 kW / 6,1 kW / 400 V / 50 Hz / 32 A**

altura máxima **100 m**

GEDA 1500 Z/ZP F

Marca
GEDA

Categoría
Montacargas cremallera personas y materiales

Uso
Construcción

DATOS TÉCNICOS

Carga	**Personas y material**
Sistema de mástil	**GEDA UNI-X-MASTER**
Capacidad de carga (material)	**1300 kg**
Capacidad de carga (personas)	**7 personas**
Altura de elevación	**100 m**
Velocidad de elevación	**12 m/min/24 m/min**
Fuente de alimentación	**2 × 3 kW / 6,1 kW / 400 V / 50 Hz / 32 A**

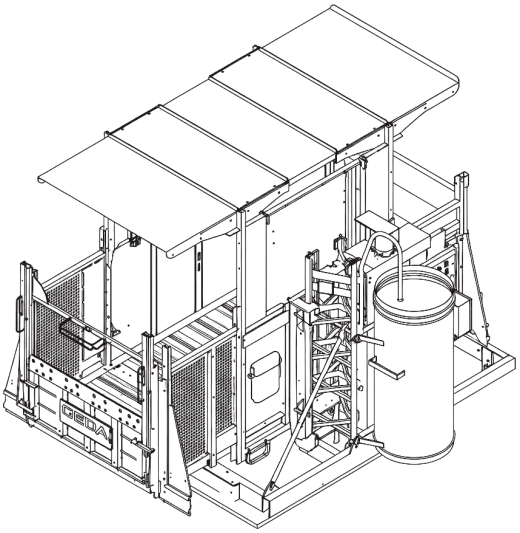

DIBUJO TÉCNICO



GEDA 2500 Z/ZP

CATEGORÍA
Montacargas cremallera personas y materiales

USO
Construcción

La nueva potencia de GEDA: guiada en un solo mástil SVARIO, transporta materiales pesados hasta 200 m con plataforma de 2,60 m de alto.



SISTEMA DE MÁSTIL **MÁSTIL GEDA SVARIO / MÁSTIL GEDA VARIO**	CAPACIDAD DE CARGA (MATERIAL) **2500 kg**	CAPACIDAD DE CARGA (PERSONAS) **7 personas**
ALTURA DE ELEVACIÓN **200 m**	VELOCIDAD DE ELEVACIÓN **12 m/min / 40 m/min**	DIMENSIÓN DE LA PLATAFORMA **1,45 m x 3,55 m x 1,1 m / 2,6 m**

altura máxima **200 m**

GEDA 2500 Z/ZP

Marca
GEDA

Categoría
Montacargas cremallera personas y materiales

Uso
Construcción

DATOS TÉCNICOS

Carga	**Personas y material**
Sistema de mástil	**MÁSTIL GEDA SVARIO / MÁSTIL GEDA VARIO**
Capacidad de carga (material)	**2500 kg**
Capacidad de carga (personas)	**7 personas**
Altura de elevación	**200 m**
Velocidad de elevación	**12 m/min / 40 m/min**
Fuente de alimentación	**25 kW / 380 V – 480 V / 50 Hz – 60 Hz / 32 A – 63 A**
Dimensión de la plataforma	**1,45 m x 3,55 m x 1,1 m / 2,6 m**

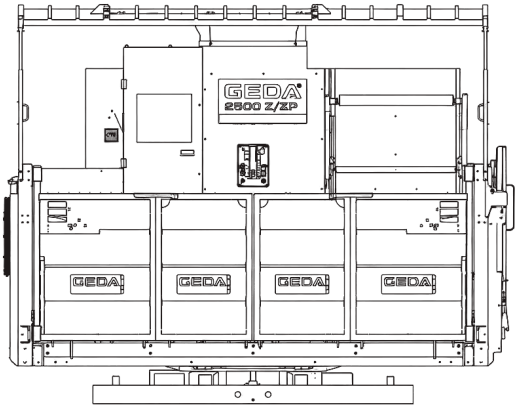

DIBUJO TÉCNICO



GEDA 3700 Z/ZP

CATEGORÍA
Montacargas cremallera personas y materiales

USO
Construcción

Cuatro variantes de plataforma y la mayor capacidad de la gama:
hasta 3.700 kg de material o siete personas, hasta 200 m.



SISTEMA DE MÁSTIL **MÁSTIL GEDA VARIO / MÁSTIL GEDA SVARIO**	CAPACIDAD DE CARGA (MATERIAL) **3700 kg**	CAPACIDAD DE CARGA (PERSONAS) **7 personas**
ALTURA DE ELEVACIÓN **200 m**	VELOCIDAD DE ELEVACIÓN **12 m/min / 36 m/min**	FUENTE DE ALIMENTACIÓN **28 kW / 400 V / 50 Hz / 63 A**

altura máxima **200 m**

GEDA 3700 Z/ZP

Marca
GEDA

Categoría
Montacargas cremallera personas y materiales

Uso
Construcción

DATOS TÉCNICOS

Carga	**Personas y material**
Sistema de mástil	**MÁSTIL GEDA VARIO / MÁSTIL GEDA SVARIO**
Capacidad de carga (material)	**3700 kg**
Capacidad de carga (personas)	**7 personas**
Altura de elevación	**200 m**
Velocidad de elevación	**12 m/min / 36 m/min**
Fuente de alimentación	**28 kW / 400 V / 50 Hz / 63 A**

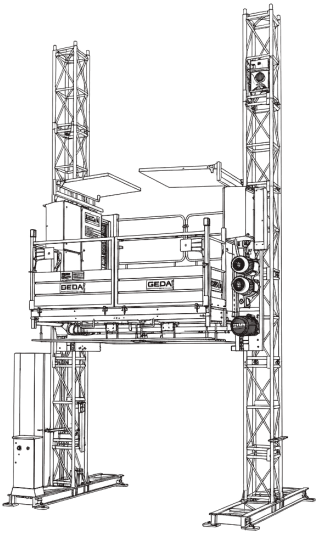

DIBUJO TÉCNICO



GEDA 200 Z

CATEGORÍA
Montacargas cremallera materiales

USO
Construcción

Compacto y ligero, el ayudante ideal para andamios. Montaje desde la plataforma con bloqueo rápido y plataforma giratoria 90°.



SISTEMA DE MÁSTIL **escalera de aluminio (con estante)**	CAPACIDAD DE CARGA (MATERIAL) **200 kg**	ALTURA DE ELEVACIÓN **35 m**
VELOCIDAD DE ELEVACIÓN **25 m/min**	FUENTE DE ALIMENTACIÓN **1,7 kW / 230 V / 50 Hz / 16 A**	DIMENSIÓN DE LA PLATAFORMA **0,8 m x 1,4 m x 1,1 m**

altura máxima **35 m**

GEDA 200 Z

Marca
GEDA

Categoría
Montacargas cremallera materiales

Uso
Construcción

DATOS TÉCNICOS

Carga	**Material**
Sistema de mástil	**escalera de aluminio (con estante)**
Capacidad de carga (material)	**200 kg**
Altura de elevación	**35 m**
Velocidad de elevación	**25 m/min**
Fuente de alimentación	**1,7 kW / 230 V / 50 Hz / 16 A**
Dimensión de la plataforma	**0,8 m x 1,4 m x 1,1 m**

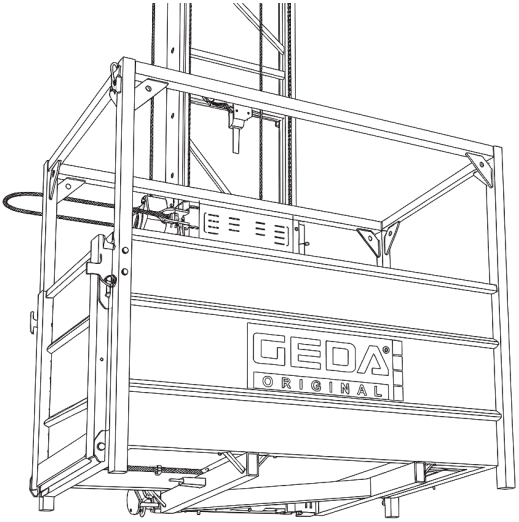

DIBUJO TÉCNICO



GEDA 500 Z F

CATEGORÍA
Montacargas cremallera materiales

USO
Construcción

Elevador potente para alturas bajas y altas que combina un sistema compacto con un carro independiente. Opera sin anclajes hasta 9,5 m.



SISTEMA DE MÁSTIL **GEDA UNI-X-MASTER**	CAPACIDAD DE CARGA (MATERIAL) **500 kg**	ALTURA DE ELEVACIÓN **100 m**
VELOCIDAD DE ELEVACIÓN **24 m/min**	FUENTE DE ALIMENTACIÓN **5,5 kW / 400 V / 50 Hz / 16 A**	DIMENSIÓN DE LA PLATAFORMA **1,4 m x 1,6 m x 1,1 m / 1,8 m**

altura máxima **100 m**

GEDA 500 Z F

Marca
GEDA

Categoría
Montacargas cremallera materiales

Uso
Construcción

DATOS TÉCNICOS

Carga	**Material**
Sistema de mástil	**GEDA UNI-X-MASTER**
Capacidad de carga (material)	**500 kg**
Altura de elevación	**100 m**
Velocidad de elevación	**24 m/min**
Fuente de alimentación	**5,5 kW / 400 V / 50 Hz / 16 A**
Dimensión de la plataforma	**1,4 m x 1,6 m x 1,1 m / 1,8 m**

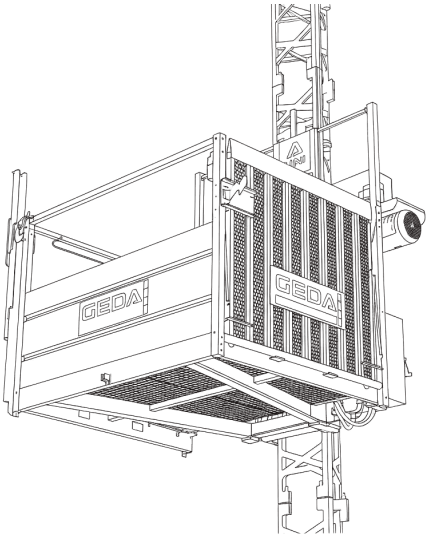

DIBUJO TÉCNICO



AMAK

AMAK

Fabricante alemán líder en el diseño y desarrollo de grúas sobre camión y plataformas elevadoras de aluminio de alta resistencia.

La marca de referencia para instaladores, techadores y empresas de logística que exigen un suministro vertical ininterrumpido y una alta velocidad operativa.

8 equipos en este catálogo

53 m altura máxima de elevación

6000 kg capacidad máxima de carga



AMAK 65 E

Índice de productos

	EQUIPO	ALTURA MÁX.	CAPACIDAD MÁX.	PÁG.
01	 Amak 60 Alugruas	32 m	1600 kg	55
02	 Amak 28E Alugruas	27 m	800 kg	57
03	 Amak 230 Alugruas	53 m	6000 kg	59
04	 Amak 35.3 Alugruas	34 m	1500 kg	61
05	 Amak 33 Alugruas	30 m	1500 kg	63
06	 Amak 33E Alugruas	29,80 m	1.500 kg	65
07	 Amak 35.3 E Alugruas	32,80 m	1500 kg	67
08	 Amak 65 E Alugruas	34,5 m	1600 kg	69

AMAK 60

CATEGORÍA
Alugruas

USO
Construcción, Reforma

Grúa sobre camión con potencia, estabilidad y alcance lateral de 27 m para construcción intensiva. Diseñada para mover materiales en gran altura.



ALTURA MÁXIMA **30-32 m**	ALCANCE MÁXIMO **23-27 m**	ESTABILIZACIÓN **Autonivelante**
DOBLE PISTÓN **Elevación del paquete de escalera**	ROTACIÓN DE TRABAJO **360°**	

altura máxima

32 m

Amak 60

Marca
AMAK

Categoría
Alugruas

Uso
Construcción, Reforma

	60 PLATAFORMA	60 GRÚA
Altura máxima	**30 m**	**32 m**
Alcance máximo	**23 m**	**27 m**
Estabilización		**Automática**
Elevación del paquete de escalera		**Pistón doble**
JIB		**Telescópico hidráulico**
Rotación de trabajo		**Hidráulica 360° continua**
Pintura		**Especial con proceso de cataforesis en color pastel RAL**

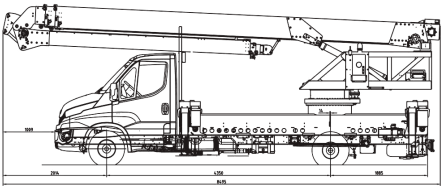

DIBUJO TÉCNICO

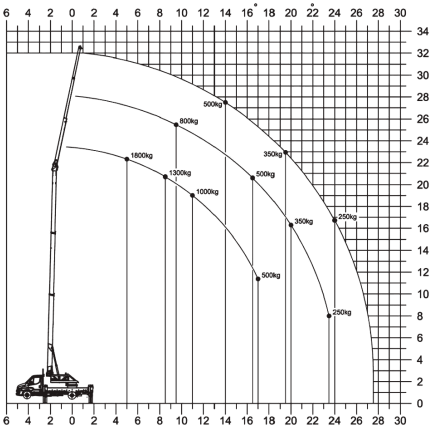

DIAGRAMA DE CARGA



AMAK 28E

CATEGORÍA
Alugruas

Elevador telescópico sobre remolque de gran alcance, pensado para el traslado rápido entre obras y una maniobrabilidad ágil.



ESTABILIZACIÓN **Autonivelante**	DOBLE PISTÓN **Elevación del paquete de escalera**	HIDRÁULICO AUTOPROPULSADO **Con radiocontrol**	ROTACIÓN DE TRABAJO **360°**
TIMÓN **Retráctil**	ALTURA MÁXIMA **27 m**	MOTORIZACIÓN **Térmica**	

altura máxima **27 m**

Amak 28E

Marca
AMAK

Categoría
Alugruas

Uso
–

AMAK 28E GRÚA ARRASTRADA

Longitud de extensión	**27 m**
Altura del gancho	**25,75 m**
Capacidad máxima	**800 kg**
Ancho de soporte	**3,94 – 4,93 m**
Brazo	**4,45 m**
Longitud total	**9,23 m**
Ancho total	**1,09 m**
Altura total	**2,52 m**

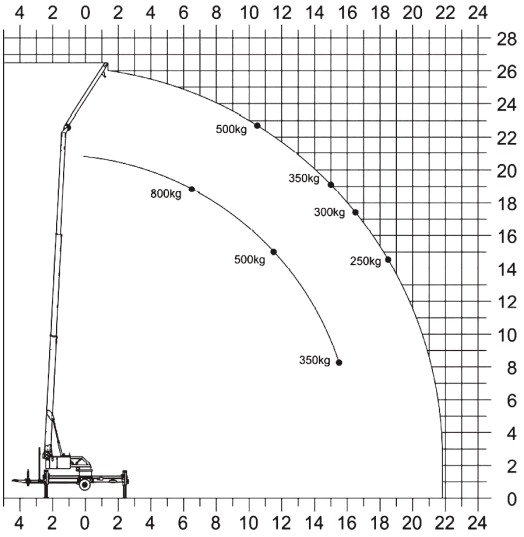

DIAGRAMA DE CARGA



AMAK 230

CATEGORÍA
Alugruas

Plataforma que alcanza 48 m y hasta 53 m en modo grúa, con una estabilidad y un rendimiento superiores.



ALTURA MÁXIMA **Modo Plataforma: 48 m · Modo Grúa: 53 m**	ALCANCE MÁXIMO **Modo Plataforma: 37 m · Modo Grúa: 48 m**	CONTRAPESO **Hidráulico**
MOTORIZACIÓN **Electrohidráulica y TDF (Toma de Fuerza)**	ROTACIÓN DE TRABAJO **Hidráulica 360° Continua**	

altura máxima **53 m**

Amak 230

Marca
AMAK

Categoría
Alugruas

Uso
–

	230 PLATAFORMA	230 GRÚA
Altura máxima	**48 m**	**53 m**
Alcance máximo	**37 m**	**48 m**
Lastre		**Hidráulico**
Motorización		**Electrohidráulica y TDF**
JIB		**Doble y telescópico**
Rotación de trabajo		**Hidráulica 360° continua**
Pintura		**Especial con proceso de cataforesis en color pastel RAL**

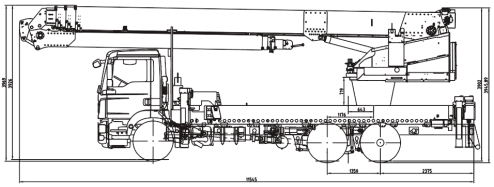

DIBUJO TÉCNICO

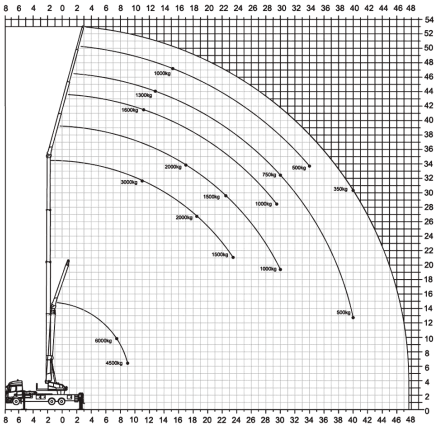

DIAGRAMA DE CARGA



AMAK 35.3

CATEGORÍA
Alugruas

Grúa telescópica con motor térmico y pluma articulada sobre remolque, para techados y estructuras.



ALTURA MÁXIMA **Plataforma 25 m · Grúa 34 m**	ALCANCE MÁXIMO **Plataforma 17 m · Grúa 23 m**	ESTABILIZACIÓN **Autonivelante**
DOBLE PISTÓN **Elevación del paquete de escalera**	AUTOPROPULSADO **Sistema hidráulico con radiocontrol**	ROTACIÓN DE TRABAJO **Hidráulica 360° continua**

altura máxima **34 m**

Amak 35.3

Marca
AMAK

Categoría
Alugruas

Uso
–

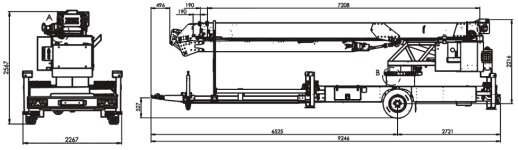

DIBUJO TÉCNICO

	33.5 PLATAFORMA	33.5 GRÚA
Altura máxima	25 m	34 m
Alcance máximo	17 m	23 m
Estabilización		Autonivelante
Elevación del paquete de escalera		Pistón doble
Autopropulsado	Sistema hidráulico con radiocontrol	
Rotación de trabajo	Hidráulica 360° continua	
Pintura	Especial con proceso de cataforesis en color pastel RAL	

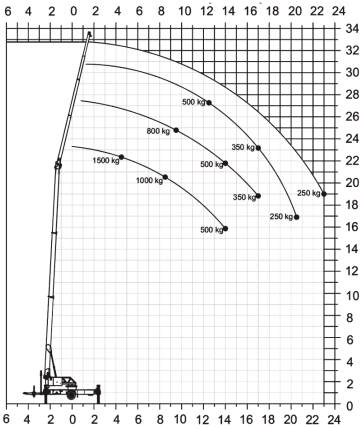

DIAGRAMA DE CARGA

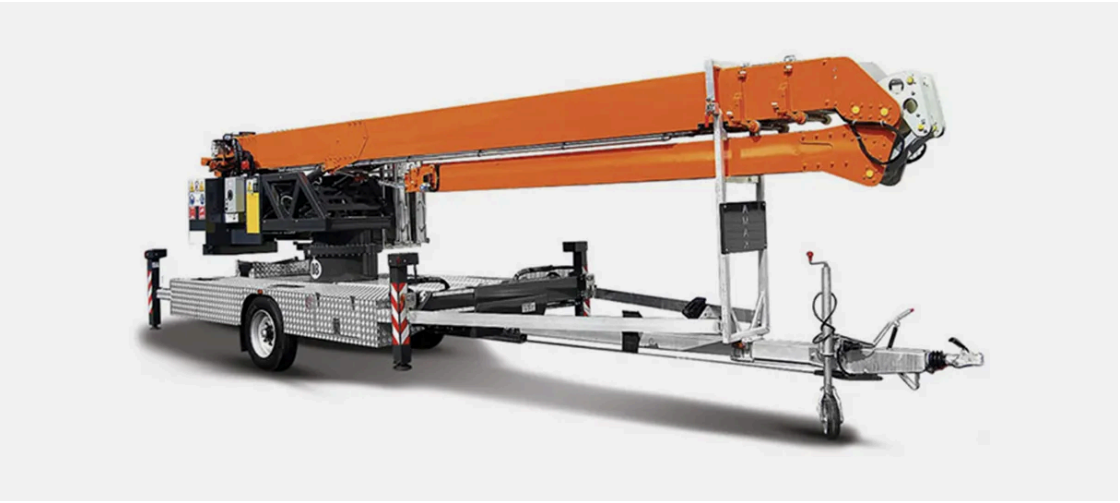

AMAK 33

CATEGORÍA
Alugruas

Grúa telescópica para proyectos de edificación, con alta capacidad de carga y rápida puesta en marcha en obra.

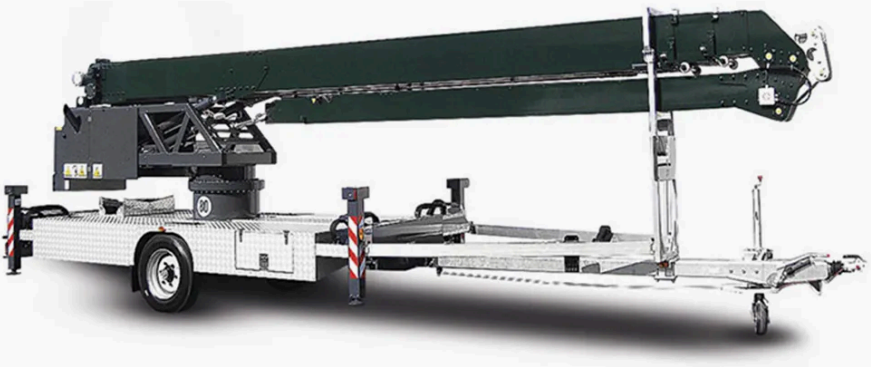

ALTURA MÁXIMA **30 m**	ALCANCE MÁXIMO **21 m**	AUTOPROPULSADO **Sistema hidráulico con radiocontrol**	MOTOR **Térmico y/o electrohidráulico**
ESTABILIZACIÓN **Automática**	DOBLE PISTÓN **Elevación del paquete de escalera**	TIMÓN **Retráctil**	ROTACIÓN DE TRABAJO **Hidráulica 360° continua**

altura máxima **30 m**

Amak 33

Marca
AMAK

Categoría
Alugruas

Uso
–

AMAK 33 GRÚA ARRASTRADA

Altura máxima de la grúa	**30 m**
Alcance máximo de la grúa	**21 m**
Autopropulsado	**Sistema hidráulico con radiocontrol**
Motor	**Térmico y/o Electrohidráulico**
Estabilización	**Automática**
Elevación del paquete de escalera	**Pistón doble**
Timón	**Retráctil**
Rotación de trabajo	**Hidráulica 360° continua**
Pintura	**Especial con proceso de cataforesis en color pastel RAL**

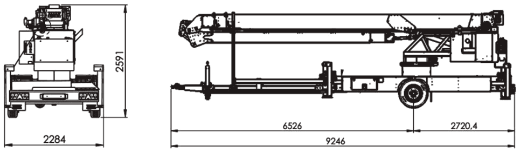

DIBUJO TÉCNICO

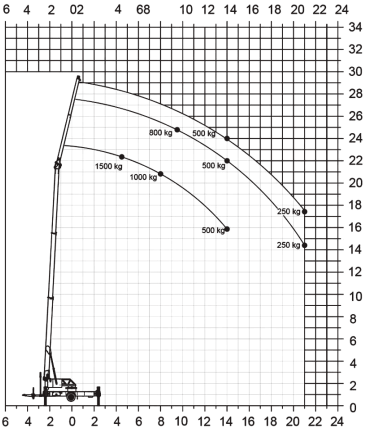

DIAGRAMA DE CARGA

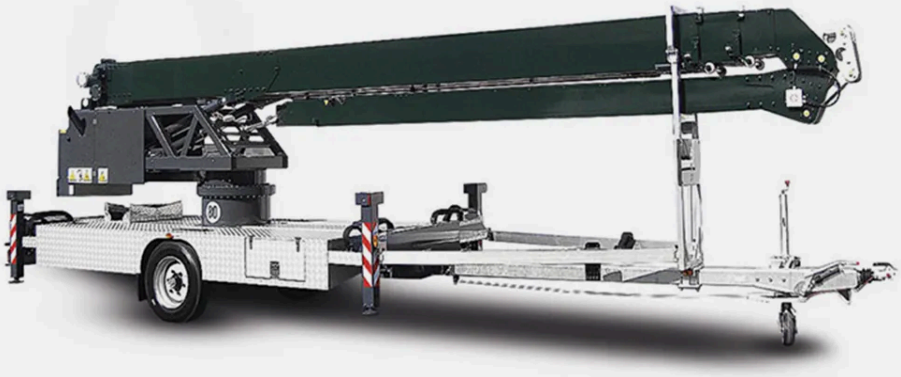

AMAK 33E

CATEGORÍA
Alugruas

USO
Construcción

Grúa remolcable de pluma telescópica: maniobrabilidad, rápida puesta en servicio y alcance eficiente para profesionales.



ALTURA DEL GANCHO	LONGITUD DE EXTENSIÓN	ANCHO DE SOPORTE
29,80 m	**30,70 m**	**2,85 – 5,02 m**

altura máxima **29,80 m**

Amak 33E

Marca
AMAK

Categoría
Alugruas

Uso
Construcción

DATOS TÉCNICOS

Carga del gancho (máx.)	**1.500 kg**
Altura del gancho (máx.)	**29,80 m**
Longitud de extensión (máx.)	**30,70 m**
Ancho de soporte (mín.)	**2,85 m**
Ancho de soporte (máx.)	**5,02 m**
Fuerza de tracción del trinte	**1.500 kg**
Arste (1.500 kg)	**5,46 m**
Extracto 1 (800 kg)	**9,12 m**
Dimensiones del vehículo (LxWxH)	**9,24 × 2,28 × 2,6 m**
Carga de remolque	**3,5 t**
Carga de apoyo (máx.)	**150 kg**





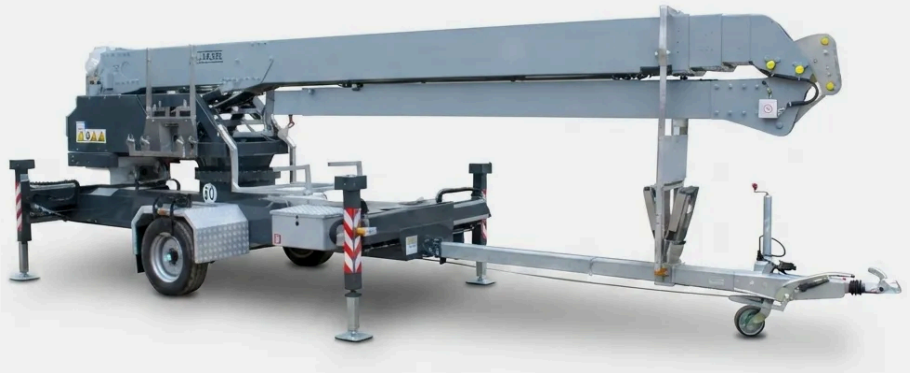

AMAK 35.3 E

CATEGORÍA
Alugruas

USO
Construcción

Grúa telescópica con chasis remolcable y pluma de aluminio, para un transporte ágil y el máximo rendimiento en obra.



ALTURA DEL GANCHO	LONGITUD DE EXTENSIÓN	ANCHO DE SOPORTE
32,80 m	**34,10 m**	**2,85 – 5,02 m**

altura máxima **32,80 m**

Amak 35.3 E

Marca
AMAK

Categoría
Alugruas

Uso
Construcción

DATOS TÉCNICOS

Carga del gancho (máx.)	**1.500 kg**
Altura del gancho (máx.)	**32,80 m**
Longitud de extensión (máx.)	**34,10 m**
Ancho de soporte (mín.)	**2,85 m**
Ancho de soporte (mín. en HA)	**3,60 m**
Ancho de soporte (máx.)	**5,02 m**
Fuerza de tracción del trinte	**1.500 kg**
Arste (1.500 kg)	**4,97 m**
Extracto 1 (800 kg)	**8,26 m**
Extracto 2 (500 kg)	**10,39 m**
Extracto 3 (250 kg)	**12,31 m**
Dimensiones del vehículo (LxWxH)	**9,24 × 2,28 × 2,6 m**
Carga de remolque	**3,5 t**
Carga de apoyo (máx.)	**150 kg**

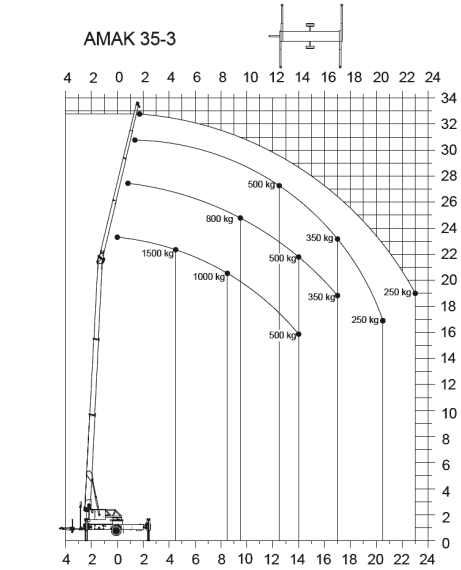

DIAGRAMA DE CARGA



AMAK 65 E

CATEGORÍA
Alugruas

USO
Construcción

Grúa sobre camión que opera en modo 100 % eléctrico o térmico tradicional. Ideal para entornos urbanos y sensibles al ruido.



ALTURA DEL GANCHO	LONGITUD DE EXTENSIÓN	ANCHO DE SOPORTE	MOTORIZACIÓN
34,5 m	**35,6 m**	**3,05 – 5,30 m**	**100 % eléctrica o térmica**

altura máxima **34,5 m**

Amak 65 E

Marca
AMAK

Categoría
Alugruas

Uso
Construcción

DATOS TÉCNICOS

Carga del gancho (máx.)	**1.600 kg**
Altura del gancho (máx.)	**34,5 m**
Longitud de extensión (máx.)	**35,6 m**
Ancho de soporte (mín.)	**3,05 m**
Ancho de soporte (máx.)	**5,30 m**
Fuerza de tracción del trinte	**1.600 kg**
Velocidad del trine	**50 m/min**
Aros (1.600 kg – 800 kg)	**5,0 m**
Extracto 1 (500 kg) telescópico	**11,65 m**
Extracto 3 (250 kg)	**13,9 m**
Dimensiones del vehículo (LxWxH), por ejemplo, Fuso Canter	**8,90 × 2,49 × 3,20 m**
Peso total del camión	**7,0 t – 7,5 t**

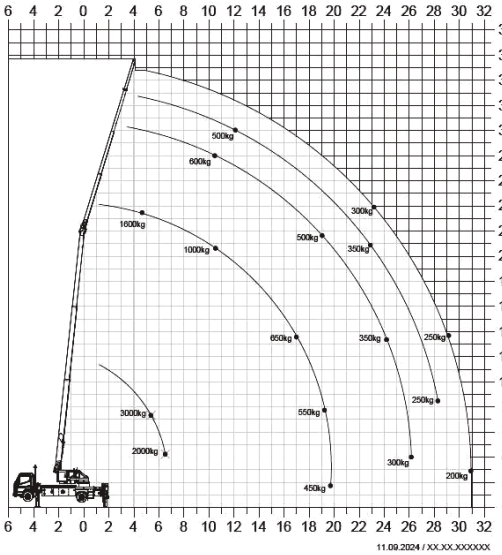

DIAGRAMA DE CARGA



PAUS

PAUS ...the people who care

PAUS es referente en soluciones de elevación para mudanzas y transporte vertical. Sus diseños garantizan estabilidad, rendimiento y seguridad en trabajos exigentes.

10 equipos en este catálogo

37 m altura máxima de elevación

400 kg capacidad máxima de carga



PAUS EASY 24

Índice de productos

		EQUIPO	ALTURA MÁX.	CAPACIDAD MÁX.	PÁG.
01		**PAUS City Floh 31** Camiones	31 m	400 kg	73
02		**PAUS City Floh 24** Camiones	24,40 m	250 kg	75
03		**PAUS Easy Solar Lift** Paneles solares	20 m	250 kg	77
04		**PAUS Easy 21** Remolques	21 m	250 kg	79
05		**PAUS Easy Big 31** Remolques	31 m	300 kg	81
06		**PAUS City Star 33 – 37** Remolques	37 m	400 kg	83
07		**PAUS Easy Flex 31 – 35** Remolques	35 m	400 kg	85
08		**PAUS Easy Smart** Remolques	18 m	250 kg	87
09		**PAUS City Floh 33** Camiones	33 m	400 kg	89
10		**PAUS Easy 24** Remolques	24,40 m	250 kg	91

PAUS CITY FLOH 31

CATEGORÍA
Camiones

USO
Construcción, Mobiliario, Mudanzas, Reforma

Montacargas telescópico sobre camión ligero para trabajos en fachada y el transporte ágil de muebles y materiales en altura.



ALTURA MÁXIMA **31 m**	INCLINACIÓN DE TRABAJO **30° / 90°**	CONTRAMARCO ANTITORSIÓN **X System**	ESTABILIZACION POSTERIOR **GIRATORIA**
CAPACIDAD DE CARGA **400 Kg**	DOBLE PISTÓN **Elevacion del paquete de escalera**	MOTORIZACION **PTO / Térmica o electro-hidráulica**	ROTACIÓN DE TRABAJO **270°**

altura máxima **31 m**

PAUS City Floh 31

Marca
PAUS

Categoría
Camiones

Uso
Construcción, Mobiliario, Mudanzas, Reforma

	CITY FLOH 31 WH-M
Nº de perfiles	1-7
Longitud del perfil	5.700 mm aprox
Altura máxima	31 m
Carga útil máxima	400 kg
Velocidad de la plataforma	60 m / minuto
Rango de acción	270°
Inclinación	20° – 90°
Motorización	Eléctrico / PTO / Gasolina / Diésel
Peso total (según vehículo)	3.330 kg
Licencia de conducir	B

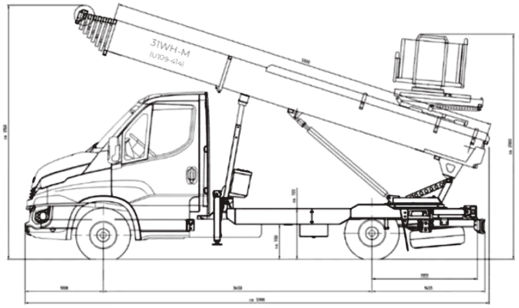

DIBUJO TÉCNICO



PAUS CITY FLOH 24

CATEGORÍA
Camiones

USO
Construcción, Mobiliario, Mudanzas, Reforma

Elevador sobre Piaggio Porter que sube 250 kg a 24 m, con etiqueta ECO. Ideal para cascos históricos y zonas de bajas emisiones.



ALTURA MÁXIMA **24,40 mt**	INCLINACIÓN DE TRABAJO **30° / 90°**	TIPO DE ESTABILIZACIÓN **X System**	CONTRAMARCO ANTITORSIÓN **X System**
CAPACIDAD DE CARGA **250 kg**	DOBLE PISTÓN **Elevacion del paquete de escalera**	MOTORIZACIÓN **Electro-hidráulica con sistema Star&Stop**	ESTABILIZACIÓN **Hidráulica**

altura máxima **24,40 m**

PAUS City Floh 24

Marca
PAUS

Categoría
Camiones

Uso
Construcción, Mobiliario, Mudanzas, Reforma

	CITY FLOH 24 METROS – VERSION DESMONTABLE
Nº de perfiles	1-6
Longitud del perfil	4.400 mm
Carga útil máxima	250 kg
Altura máxima de trabajo	24,40 m aprox.
Dimensiones de la plataforma	207 X 130 cm
Velocidad de la plataforma	50 m / minuto
Inclinación de la escalera	30° – 90°
Rango de acción	360°
Altura total del conjunto	2.380 mm
Longitud total vehiculo	4.850 mm
Ancho total vehiculo	1.680 mm
Plazas	2

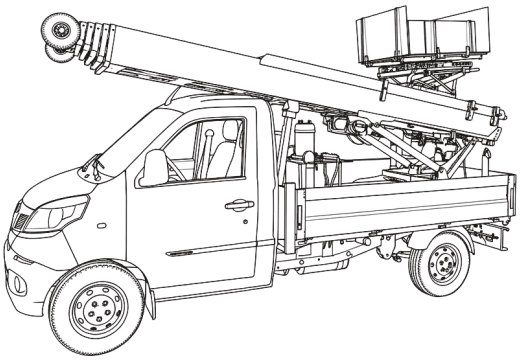

DIBUJO TÉCNICO



PAUS EASY SOLAR LIFT

CATEGORÍA
Paneles solares

USO
Fotovoltaico

Elevador para subir paneles solares que agiliza los montajes en cubierta. Estructura modular de aluminio de 10 a 20 m para cargas de 250 kg.



EXTENSIÓN MÁXIMA **20 m**	INCLINACIÓN DE TRABAJO **30° / 90°**	TIPO DE ESTABILIZACIÓN **X System**	TIMÓN **Plegable**
CAPACIDAD DE CARGA **250 kg**	DOBLE PISTÓN **Elevacion del paquete de escalera**	MOTORIZACIÓN **Electro-hidráulica con sistema Star&Stop**	ROTACIÓN DE TRABAJO **360°**

altura máxima **20 m**

PAUS Easy Solar Lift

Marca
PAUS

Categoría
Paneles solares

Uso
Fotovoltaico

	EASY SOLAR LIFT
Nº de perfiles	**1-5**
Longitud del perfil	**4.200 mm**
Carga útil máxima	**250 kg**
Altura máxima de trabajo	**18 m**
Extensión máxima de trabajo	**20 m**
Tramo en Angulo	**Ajustable de 22° a 44°**
Peso total (equipamiento básico)	**MMA 750 kg**
Largo total	**5.300 mm**
Ancho	**1.360 mm**
Rango de acción	**360 °**
Motorización	**Eléctrico 230 V / Gasolina GX-200**
Licencia de conducir	**Carnet B**







PAUS EASY 21

CATEGORÍA
Remolques

USO
Construcción, Mobiliario, Mudanzas, Reforma

Elevador sobre remolque para accesos ajustados y reformas, fácil de remolcar con furgonetas o turismos.



ALTURA MÁXIMA **21 mt**	INCLINACIÓN DE TRABAJO **30° / 90°**	TIPO DE ESTABILIZACIÓN **X System**	TIMÓN **Retráctil**
CAPACIDAD DE CARGA **250 kg**	DOBLE PISTÓN **Elevacion del paquete de escalera**	MOTORIZACIÓN **Electro-hidráulica con sistema Star&Stop**	ROTACIÓN DE TRABAJO **360°**

altura máxima **21 m**

PAUS Easy 21

Marca
PAUS

Categoría
Remolques

Uso
Construcción, Mobiliario, Mudanzas, Reforma

	EASY 21 WH-M
Nº de perfiles	0-5
Longitud del perfil	4.200 mm
Carga útil máxima	250 kg
Altura máxima de trabajo	4.4 m – 21 m
Peso total (equipamiento básico)	750 kg
Largo total	5.300 mm
Ancho	1.360 mm
Rango de acción	360 °
Motorización	Eléctrico / Gasolina
Equipamiento adicional	SPS – control
Licencia de conducir	B

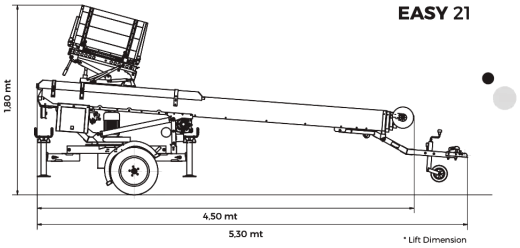

DIBUJO TÉCNICO



PAUS EASY BIG 31

CATEGORÍA
Remolques

USO
Construcción, Mobiliario, Mudanzas, Reforma

Elevador de mudanzas con máxima estabilidad para trasladar mobiliario pesado y materiales. Llega hasta un 10.° piso con total seguridad.



ALTURA MÁXIMA **31 m**	INCLINACIÓN DE TRABAJO **30° - 85°**	TIPO DE ESTABILIZACIÓN **X System**	TIMÓN **Retráctil**
CAPACIDAD DE CARGA **300 kg**	DOBLE PISTÓN **Elevacion del paquete de escalera**	MOTORIZACIÓN **Térmica o electro-hidráulica con Star&Stop**	ROTACIÓN DE TRABAJO **360°**

altura máxima **31 m**

PAUS Easy Big 31

Marca
PAUS

Categoría
Remolques

Uso
Construcción, Mobiliario, Mudanzas, Reforma

	EASY BIG 31 WH-M
Nº de perfiles	**1-7**
Longitud del perfil	**5.000 mm**
Carga útil máxima	**300 kg**
Altura máxima de trabajo	**31 m**
Velocidad de la plataforma	**60 m / minuto**
Dimensiones de la plataforma	**262 cm X 141 cm**
Rango de acción	**360º**
Largo total	**6.850 mm**
Ancho	**1.800 mm**
Motorización	**Gasolina**
Peso total (equipamiento básico)	**1.790 kg**
Licencia de conducir	**B96 / +E**

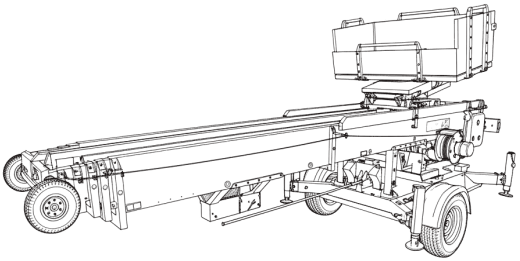

DIBUJO TÉCNICO



PAUS CITY STAR 33 · 37

CATEGORÍA
Remolques

USO
Construcción, Mobiliario, Mudanzas, Reforma

Montamuebles sobre remolque que eleva hasta 400 kg a 37 m de altura (12.° piso) para mudanzas y reformas.



ALTURA MÁXIMA **33 m / 37 m (12 pisos)**	INCLINACIÓN DE TRABAJO **30° - 85°**	CAPACIDAD DE CARGA **400 kg**
PLATAFORMA **Gran plataforma de carga giratoria 360° y...**	MOTORIZACIÓN **Gasolina o Diesel con Star&Stop**	

altura máxima **37 m**

PAUS City Star 33 – 37

Marca
PAUS

Categoría
Remolques

Uso
Construcción, Mobiliario, Mudanzas, Reforma

	CITY STAR 33 WH-M
Altura máxima de trabajo	**33 m**
Nº de perfiles	**2-8**
Longitud del perfil	**6.000 mm**
Carga útil máxima	**400 kg**
Velocidad de la plataforma	**60 m / minuto**
Rango de acción	**200°**
Largo total	**8.700 mm**
Ancho	**1.800 mm**
Motorización	**Gasolina / Diésel**
Peso total (equipamiento básico)	**2.500 kg**
Licencia de conducir	**+E**

	CITY STAR 37 WH-M
Altura máxima de trabajo	**37 m**
Nº de perfiles	**2-8**
Longitud del perfil	**6.500 mm**
Carga útil máxima	**400 kg**
Velocidad de la plataforma	**60 m / minuto**
Rango de acción	**200°**
Largo total	**8.700 mm**
Ancho	**1.800 mm**
Motorización	**Gasolina / Diésel**

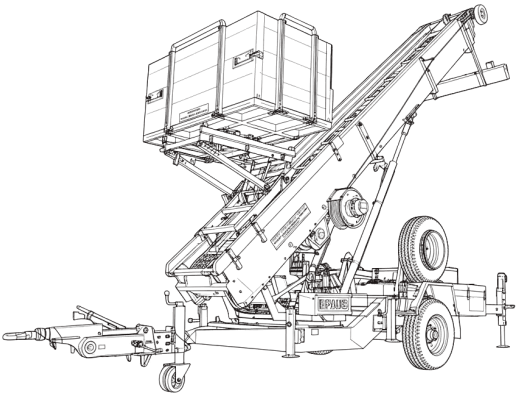

DIBUJO TÉCNICO



PAUS EASY FLEX 31 · 35

CATEGORÍA
Remolques

USO
Construcción, Mobiliario, Mudanzas, Reforma

Elevador telescópico que sube hasta 250 kg a 48 m/min. Eje retráctil para pasar por puertas de garaje y cesta giratoria.



ALTURA MÁXIMA **35 mt**	INCLINACIÓN DE TRABAJO **30° - 85°**	CAPACIDAD DE CARGA **400 kg**
PLATAFORMA **Gran plataforma de carga giratoria 360° y...**	MOTORIZACIÓN **Honda Gasolina / 230 V Eléctrico**	ROTACIÓN **360°**

altura máxima **35 m**

PAUS Easy Flex 31 – 35

Marca
PAUS

Categoría
Remolques

Uso
Construcción, Mobiliario, Mudanzas, Reforma

	OPTIONAL HYBRID DRIVE
Number of profiles	**1 – 6**
Profile length	**5,000 mm**
Payload, max.	**250/400* kg**
Delivery height, approx.	**5.0 – 27.0 m**
Total weight, basic version	**approx. 1,850 kg**
Transport length	**6,950 mm**
Transport width	**1,600 mm**
Drive	**Honda Petrol/ 230 V Electric**

	OPTIONAL HYBRID DRIVE
Number of profiles	**1-7**
Profile length	**5,000 mm**
Payload, max.	**250/400* kg**
Delivery height, approx.	**5.0 – 31.0 m**
Total weight, basic version	**approx. 2,000 kg**
Transport length	**6,950 mm**
Transport width	**1,600 mm**
Drive	**Honda Petrol/ 230 V Electric**

	OPTIONAL HYBRID DRIVE
Number of profiles	**1-8**
Profile length	**5,000 mm**
Payload, max.	**250/400* kg**
Delivery height, approx.	**5.0 – 35.0 m**
Total weight, basic version	**approx. 2,150 kg**
Transport length	**6,950 mm**
Transport width	**1,600 mm**
Drive	**Honda Petrol/ 230 V Electric**

	OPTIONAL HYBRID DRIVE
Number of profiles	**1-7 Hydraulic double knee**

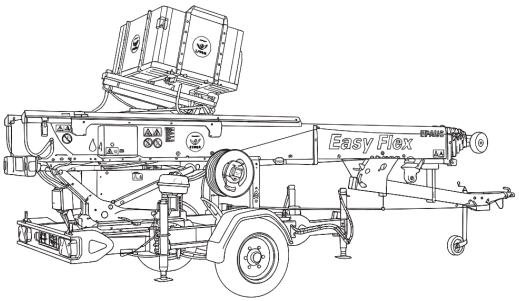

DIBUJO TÉCNICO



PAUS EASY SMART

CATEGORÍA
Remolques

USO
Construcción, Fotovoltaico, Reforma

Elevador sobre remolque con chasis ultraligero, hasta 250 kg a 24 m.
Motor eléctrico o de gasolina para calles y zonas de difícil acceso.



EXTENSIÓN **Hasta 21 m**	INCLINACIÓN **85°**	MOTORIZACIÓN **Motor eléctrico 230 V y Motor gasolina HONDA...**	TIPO DE ESTABILIZACIÓN **X System**
CAPACIDAD DE CARGA **250 kg**	DOBLE PISTÓN **Elevación Paquete de escalera**	ROTACIÓN DE TRABAJO **360°**	

altura máxima **18 m**

PAUS Easy Smart

Marca
PAUS

Categoría
Remolques

Uso
Construcción, Fotovoltaico, Reforma

	EASY 18
Altura máxima de trabajo	**18 mt**
Estabilización mínima de trabajo	**130 × 180 cm**
Estabilización máxima de trabajo	**200 × 240 cm**
Dimensiones en fase de marcha	**l 530 x L 130 x h 180 cm**
Dimensiones del paquete de escalera	**l 450 x L 70 cm**
Dimensiones con la cesta cerrada	**110 × 80 cm c.a**
Dimensiones con la cesta abierta	**207 × 130 cm c.a.**
Sistema de nivelación de la cesta	**Automático con doble pistón**
Frenos de emergencia	**Paracaídas con pistón y muelle**
Ruedas de cabeza	**Extensibles**
Comandos	**Doble mando: de cabeza y mando cableado**
Cesta de carga	**Con sistema de rotación y desplazamiento**

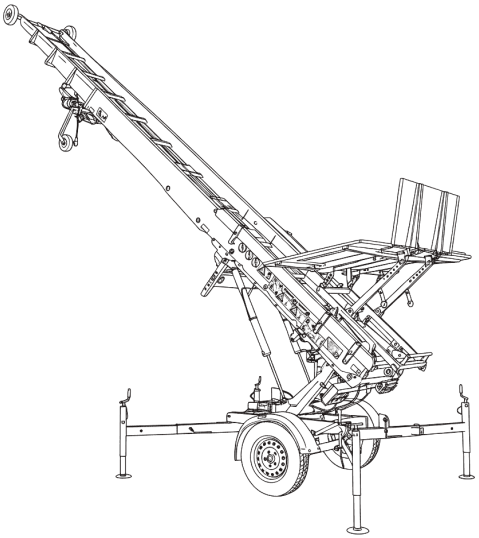

DIBUJO TÉCNICO



PAUS CITY FLOH 33

CATEGORÍA
Camiones

USO
Construcción, Mobiliario, Mudanzas, Reforma

Elevador sobre camión para trabajar con seguridad en fachadas de 30° a 90°, con la estabilidad necesaria para el transporte de mobiliario.



ALTURA MÁXIMA **33 m**	INCLINACIÓN DE TRABAJO **30° / 90°**	CONTRAMARCO ANTITORSIÓN **X System**	ESTABILIZACION POSTERIOR **GIRATORIA**
CAPACIDAD DE CARGA **400 Kg**	DOBLE PISTÓN **Elevacion del paquete de escalera**	MOTORIZACION **PTO / Térmica o electro-hidráulica**	ROTACIÓN DE TRABAJO **270°**

altura máxima **33 m**

PAUS City Floh 33

Marca
PAUS

Categoría
Camiones

Uso
Construcción, Mobiliario, Mudanzas, Reforma

	CITY FLOH 33 WH-M
Nº de perfiles	**1-8**
Longitud del perfil	**5.700 mm aprox**
Altura máxima	**33 m**
Carga útil máxima	**400 kg**
Velocidad de la plataforma	**60 m / minuto**
Rango de acción	**270°**
Inclinación	**20° – 90°**
Motorización	**Eléctrico / PTO / Gasolina / Diésel**
Peso total (según vehículo)	**3.500 kg**
Licencia de conducir	**B**

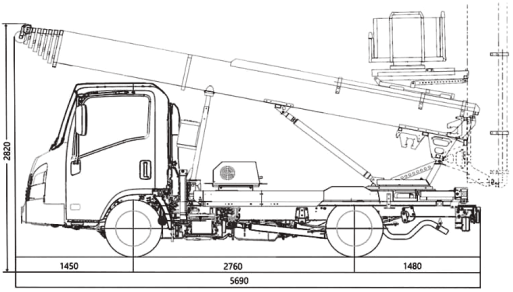

DIBUJO TÉCNICO



PAUS EASY 24

CATEGORÍA
Remolques

USO
Construcción, Mobiliario, Mudanzas, Reforma

Elevador para mudanzas y construcción, rápido y seguro, con plataforma giratoria y extensible para trabajar en calles estrechas.



ALTURA MÁXIMA **24,40 mt**	INCLINACIÓN DE TRABAJO **30° / 90°**	TIPO DE ESTABILIZACIÓN **X System**	TIMÓN **Retráctil**
CAPACIDAD DE CARGA **250 kg**	DOBLE PISTÓN **Elevacion del paquete de escalera**	MOTORIZACIÓN **Electro-hidráulica con sistema Star&Stop**	ROTACIÓN DE TRABAJO **360°**

altura máxima **24,40 m**

PAUS Easy 24

Marca
PAUS

Categoría
Remolques

Uso
Construcción, Mobiliario, Mudanzas, Reforma

	EASY 24
Nº de perfiles	**0-6**
Longitud del perfil	**4.200 mm**
Carga útil máxima	**250 kg**
Altura máxima de trabajo	**4.4 m – 24.4 m**
Peso total (equipamiento básico)	**1.250 kg**
Largo total	**5.970 mm**
Ancho	**1.400 mm**
Rango de acción	**360 °**
Motorización	**Eléctrico / Gasolina**
Equipamiento adicional	**SPS – control**
Licencia de conducir	**B / B96 / B+E (según MMA del conjunto)**







ZONZINI

Orugas sube escaleras

11 equipos en este catálogo

450 kg capacidad máxima de carga



BUDDY

Índice de productos

		EQUIPO	ALTURA MÁX.	CAPACIDAD MÁX.	PÁG.
01		**Domino** Sube escaleras	—	400 kg	95
02		**Domino Stabilized** Sube escaleras	—	400 kg	97
03		**Domino Lift** Sube escaleras	—	400 kg	99
04		**Domino Lift Stabilized** Sube escaleras	—	400 kg	101
05		**Domino PT** Sube escaleras	—	450 kg	103
06		**Domino People** Sube escaleras	—	400 kg	105
07		**Skipper Lift GL** Sube escaleras	—	300 kg	107
08		**Skipper** Sube escaleras	—	400 kg	109
09		**Buddy Lift** Sube escaleras	—	200 kg	111
10		**Skipper Lift** Sube escaleras	—	400 kg	113
11		**Buddy** Sube escaleras	—	200 kg	115

DOMINO

CATEGORÍA
Sube escaleras

USO
Mobiliario, Mudanzas, Reforma

Subeescaleras eléctrico con goma antideslizante que no daña mármol ni madera. Ideal para máquinas de vending y calderas.



AUTOMATIC **Accionando la tecla Automatic**	SE CONTROLA CON UN DEDO **Se controla con un joystick proporcional**	CARGA EQUILIBRADA **Gracias al servomotor eléctrico es posible...**	ESCALERAS IRREGULARES **No existe ninguna correspondencia con la...**
MANIOBRA EN ESPACIOS ESTRECHOS **Las orugas independientes con doble motor...**	MOVIMIENTO EN EL PLANO **Domino permite mover cargas también en el...**	ANTIDESLIZAMIENTO **Orugas antihuella y antideslizamiento**	OPCIONALES **Es posible equiparla con una serie de...**

capacidad máxima **400 kg**

Domino

Marca
ZONZINI

Categoría
Sube escaleras

Uso
Mobiliario, Mudanzas, Reforma

DATOS TÉCNICOS

Capacidades disponibles	**300 Kg | 400 Kg**
Ancho	**55.6 cm**
Profundidad	**95.6 cm**
Altura mínima de la empuñadura	**111.6 cm**
Altura máxima de la empuñadura	**163.6 cm**
Peso sin baterías	**95 Kg**
Ancho de la base de carga	**53 cm**
Largo de la base de carga	**63 cm**
Altura de la base de carga	**13.5 cm**
Ancho de las orugas	**70 mm**
Tipo y peso de la batería	**Batería AGM estándar 20 Ah – 24 V: 17 Kg | Batería de litio 55 Ah – 24 V: 9 Kg**
Duración de la batería AGM estándar	**Aproximadamente 300 kg 750 escalones | Aproximadamente 400 kg 500 escalones**
Duración de la batería de litio	**Aproximadamente 300 kg 2000 escalones | Aproximadamente 400 kg 1500 escalones**
Espacio min. en el descansillo	**109 cm**
Grado de protección	**IP54**

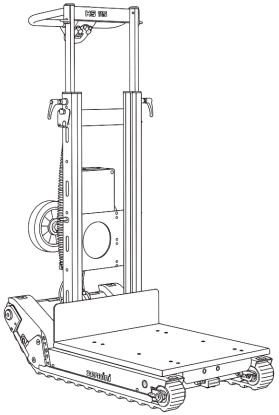

DIBUJO TÉCNICO



DOMINO STABILIZED

CATEGORÍA
Sube escaleras

USO
Mobiliario, Mudanzas, Reforma

Oruga subeescaleras para bultos pesados, máquinas de vending y calderas, con calibración del centro de gravedad.



AUTOMATIC
Accionando la tecla Automatic

SE CONTROLA CON UN DEDO
Se controla con un joystick proporcional

CARGA EQUILIBRADA
Gracias al servomotor eléctrico es posible...

ESCALERAS IRREGULARES
No existe ninguna correspondencia con la...

MANIOBRA EN ESPACIOS ESTRECHOS
Las orugas independientes con doble motor...

MOVIMIENTO EN EL PLANO
Domino permite mover cargas también en el...

ANTIDESLIZAMIENTO
Orugas antihuella y antideslizamiento

OPCIONALES
Es posible equiparla con una serie de...

capacidad máxima **400 kg**

Domino Stabilized

Marca
ZONZINI

Categoría
Sube escaleras

Uso
Mobiliario, Mudanzas, Reforma

DATOS TÉCNICOS

Capacidades disponibles	**300 Kg | 400 Kg**
Ancho	**55.6 cm**
Profundidad	**95.6 cm**
Altura mínima de la empuñadura	**111.6 cm**
Altura máxima de la empuñadura	**163.6 cm**
Peso sin baterías	**107 Kg**
Ancho de la base de carga	**53 cm**
Largo de la base de carga	**63 cm**
Altura de la base de carga	**13.5 cm**
Ancho de las orugas	**70 mm**
Velocidad de marcha regulable	**300 kg 24 escalones/minuto | 400 kg 18 escalones/minuto**
Tipo y peso de la batería	**Batería AGM estándar 20 Ah – 24 V: 17 Kg | Batería de litio 55 Ah – 24 V: 9 Kg**
Duración de la batería AGM estándar	**Aproximadamente 300 kg 750 escalones | Aproximadamente 400 kg 500 escalones**
Duración de la batería de litio	**Aproximadamente 300 kg 2000 escalones | Aproximadamente 400 kg 1500 escalones**
Espacio min. en el descansillo	**109 cm**
Grado de protección	**IP54**

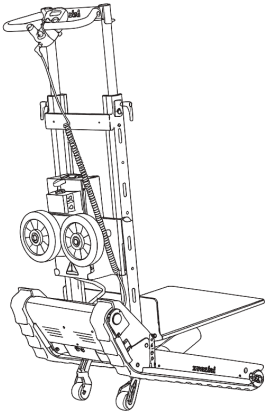

DIBUJO TÉCNICO



DOMINO LIFT

CATEGORÍA
Sube escaleras

USO
Mobiliario, Mudanzas, Reforma

Oruga subeescaleras para calderas, vending y fotocopiadoras, con orugas antimarcas, baterías de alta autonomía y autonivelación.



AUTOMATIC
Accionando la tecla Automatic

SE CONTROLA CON UN DEDO
Se controla con un joystick proporcional

CARGA EQUILIBRADA
Gracias al servomotor eléctrico es posible...

ESCALERAS IRREGULARES
No existe ninguna correspondencia con la...

MANIOBRA EN ESPACIOS ESTRECHOS
Las orugas independientes con doble motor...

MOVIMIENTO EN EL PLANO
Domino permite mover cargas también en el...

ANTIDESLIZAMIENTO
Orugas antihuella y antideslizamiento

OPCIONALES
Es posible equiparla con una serie de...

capacidad máxima **400 kg**

Domino Lift

Marca
ZONZINI

Categoría
Sube escaleras

Uso
Mobiliario, Mudanzas, Reforma

DATOS TÉCNICOS

Capacidades disponibles	**300 Kg | 400 Kg**
Ancho	**55.6 cm**
Profundidad	**95.6 cm**
Altura máxima de la empuñadura	**163.6 cm**
Peso sin baterías	**125 Kg**
Ancho de la base de carga	**53 cm**
Largo de la base de carga	**63 cm**
Altura de la base de carga	**13.5 cm**
Altura máxima de elevación	**74 cm**
Ancho de las horquillas	**51.5 cm**
Largo mínimo de las horquillas	**56.8 cm**
Largo máximo de las horquillas	**101.3 cm**
Distancia entre las horquillas	**35.5 cm**
Ancho de las orugas	**70 mm**
Velocidad de marcha regulable	**300 kg 24 escalones/minuto | 400 kg 18 escalones/minuto**
Tipo y peso de la batería	**Batería AGM estándar 20 Ah – 24 V: 17 Kg | Batería de litio 55 Ah – 24 V: 9 Kg**
Duración de la batería AGM estándar	**Aproximadamente 300 kg 750 escalones | Aproximadamente 400 kg 500 escalones**
Duración de la batería de litio	**Aproximadamente 300 kg 2000 escalones | Aproximadamente 400 kg 1500 escalones**

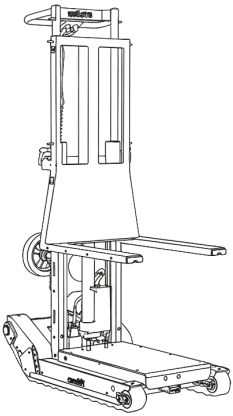

DIBUJO TÉCNICO



DOMINO LIFT STABILIZED

CATEGORÍA
Sube escaleras

USO
Mobiliario, Mudanzas, Reforma

Subeescaleras que eleva cargas hasta 60 cm para cargar furgonetas, con máxima precisión y autonomía de hasta 2.000 escalones.



AUTOMATIC **Accionando la tecla Automatic**	SE CONTROLA CON UN DEDO **Se controla con un joystick proporcional**	CARGA EQUILIBRADA **Gracias al servomotor eléctrico es posible...**	ESCALERAS IRREGULARES **No existe ninguna correspondencia con la...**
MANIOBRA EN ESPACIOS ESTRECHOS **Las orugas independientes con doble motor...**	MOVIMIENTO EN EL PLANO **Domino permite mover cargas también en el...**	ANTIDESLIZAMIENTO **Orugas antihuella y antideslizamiento**	OPCIONALES **Es posible equiparla con una serie de...**

capacidad máxima **400 kg**

Domino Lift Stabilized

Marca
ZONZINI

Categoría
Sube escaleras

Uso
Mobiliario, Mudanzas, Reforma

DATOS TÉCNICOS

Capacidades disponibles	**300 Kg | 400 Kg**
Ancho	**55.6 cm**
Profundidad	**95.6 cm**
Altura mínima de la empuñadura	**111.6 cm**
Altura máxima de la empuñadura	**163.6 cm**
Peso sin baterías	**137 Kg**
Ancho de la base de carga	**53 cm**
Largo de la base de carga	**63 cm**
Altura de la base de carga	**13.5 cm**
Altura máxima de elevación	**74 cm**
Largo mínimo de las horquillas	**56.8 cm**
Largo máximo de las horquillas	**101.3 cm**
Distancia entre las horquillas	**35.5 cm**
Ancho de las orugas	**70 mm**
Velocidad de marcha regulable	**300 kg 24 escalones/minuto | 400 kg 18 escalones/minuto**
Tipo y peso de la batería	**Batería AGM estándar 20 Ah – 24 V: 17 Kg | Batería de litio 55 Ah – 24 V: 9 Kg**
Duración de la batería AGM estándar	**Aproximadamente 300 kg 750 escalones | Aproximadamente 400 kg 500 escalones**
Duración de la batería de litio	**Aproximadamente 300 kg 2000 escalones |**

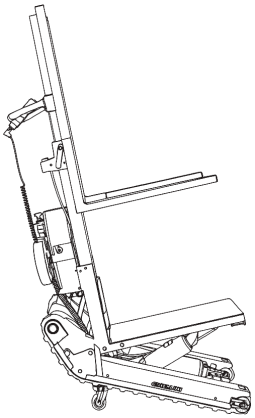

DIBUJO TÉCNICO



DOMINO PT

CATEGORÍA
Sube escaleras

Subeescaleras motorizado para 300 y 400 kg con tracción independiente. Transporta electrodomésticos, calderas y fotocopiadoras.



AUTOMATIC **Accionando la tecla Automatic**	SE CONTROLA CON UN DEDO **Se controla con un joystick proporcional**	CARGA EQUILIBRADA **Gracias al servomotor eléctrico es posible...**	ESCALERAS IRREGULARES **No existe ninguna correspondencia con la...**
MANIOBRA EN ESPACIOS ESTRECHOS **Las orugas independientes con doble motor...**	MOVIMIENTO EN EL PLANO **Domino permite mover cargas también en el...**	ANTIDESLIZAMIENTO **Orugas antihuella y antideslizamiento**	OPCIONALES **Es posible equiparla con una serie de...**

capacidad máxima **450 kg**

Domino PT

Marca
ZONZINI

Categoría
Sube escaleras

Uso
–

DATOS TÉCNICOS

Capacidad	**450 kg**
Peso sin batería	**137 kg**
Peso de la batería	**Li-ion: 9 kg / AGM: 17 kg**
Tipo de batería	**Li-ion 55 Ah – 24 V / AGM 21 Ah – 24 V**
Autonomía de la batería*	**Li-ion: 8 horas / AGM: 3 horas**
Tiempo de recarga de la batería**	**Li-ion: 6 horas / AGM: 6 horas**
Velocidad de marcha de las orugas	**0,15 m/s**
Grado de Protección	**IP54**

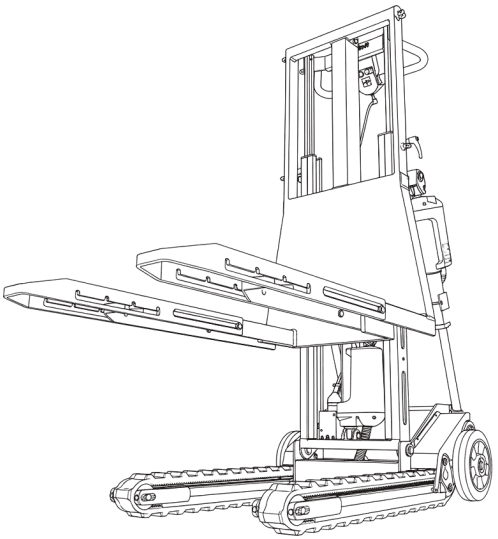

DIBUJO TÉCNICO



DOMINO PEOPLE

CATEGORÍA
Sube escaleras

Subeescaleras que permite giros de 360° en rellanos con joystick proporcional, 500 escalones de autonomía e inclinación automática.



MANIOBRA EN ESPACIOS REDUCIDOS
Las orugas independientes con doble motor...

CONFORT DE CONDUCCIÓN
Es posible transportar tanto sillas de ruedas...

ANTIDESLIZANTE
Rieles que no dejan marcas y antideslizantes

ESCALERAS IRREGULARES
No hay restricciones en la altura de los...

SE CONTROLA CON UN DEDO
Se controla con un joystick proporcional

MOVIMIENTO EN EL SUELO
El movimiento en el piso se realiza mediante...

ACCESORIO PARA SILLAS DE RUEDAS
Accesorio equipado con rampas de subida/bajada

AUTOMÁTICO
DOMINO PEOPLE se encargará sola de la...

capacidad máxima **400 kg**

Domino People

Marca
ZONZINI

Categoría
Sube escaleras

Uso
–

DATOS TÉCNICOS

Capacidades disponibles	**400 Kg**
Ancho	**55.6 cm**
Profundidad	**95.6 cm**
Altura mínima de la empuñadura	**111.6 cm**
Altura máxima de la empuñadura	**163.6 cm**
Peso sin baterías	**137 Kg**
Ancho de la base de carga	**70 cm**
Largo de la base de carga	**87.5 cm**
Altura de la base de carga	**25.3 cm**
Ancho de las rampas extraíbles	**30 cm**
Largo de las rampas extraíbles	**137.3 cm**
Ancho de las orugas	**70 mm**
Velocidad de marcha regulable	**18 escalones/minuto**
Tipo y peso de la batería	**Batería AGM estándar 20 Ah – 24 V: 17 Kg**
Duración de la batería AGM estándar	**Aproximadamente 500 escalones**
Espacio min. en el descansillo	**125 cm en orugas**
Grado de protección	**IP54**

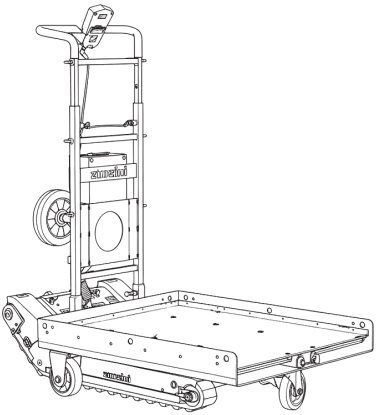

DIBUJO TÉCNICO



SKIPPER LIFT GL

CATEGORÍA
Sube escaleras

USO
Construcción, Reforma

Robot cristalero que gira en descansillos de 105 cm, con hasta 2.000 escalones por carga, subida a 45° y brazo motorizado.



MANIOBRA EN ESPACIOS ESTRECHOS
Las orugas independientes con doble motor...

SE CONTROLA CON UN DEDO
Se controla con un joystick proporcional

MOVIMIENTO EN LLANO
Skipper permite mover cargas también en piso...

ESCALERAS IRREGULARES
No existe ninguna correspondencia con la...

DESCARGA DEL PESO
El peso siempre se descarga en la escalera

INCLINACIÓN VARIABLE
Es posible variar la inclinación de la carga...

ANTIDESLIZAMIENTO
Orugas antihuella y antideslizamiento

capacidad máxima **300 kg**

Skipper Lift GL

Marca
ZONZINI

Categoría
Sube escaleras

Uso
Construcción, Reforma

DATOS TÉCNICOS

Capacidades disponibles	**200 Kg | 300 Kg**
Ancho	**53.3 cm**
Altura mínima de la empuñadura	**130.7 cm**
Altura máxima de la empuñadura	**215.1 cm**
Peso sin baterías	**139 Kg**
Ancho de las orugas	**70 mm**
Longitud de apoyo de las orugas	**77 cm**
Velocidad de marcha regulable	**200 kg 24 escalones/minuto | 300 kg 18 escalones/minuto**
Tipo y peso de la batería	**Batería de litio 55 Ah – 24 V: 9 Kg**
Duración de la batería de litio	**Aproximadamente 200 kg 2000 escalones | Aproximadamente 300 kg 1500 escalones**
Altura máxima de elevación	**60 cm**
Grado de protección	**IP54**

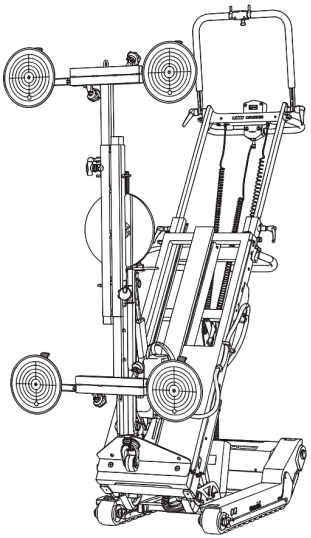

DIBUJO TÉCNICO



SKIPPER

CATEGORÍA
Sube escaleras

Oruga subeescaleras que transporta 400 kg a 45° con inclinación automática y joystick, para estufas y maquinaria.



MANIOBRA EN ESPACIOS ESTRECHOS
Las orugas independientes con doble motor...

SE CONTROLA CON UN DEDO
Se controla con un joystick proporcional

MOVIMIENTO EN LLANO
Skipper permite mover cargas también en piso...

ESCALERAS IRREGULARES
No existe ninguna correspondencia con la...

DESCARGA DEL PESO
El peso siempre se descarga en la escalera

INCLINACIÓN VARIABLE
Es posible variar la inclinación de la carga...

ANTIDESLIZAMIENTO
Orugas antihuella y antideslizamiento

capacidad máxima **400 kg**

Skipper

Marca
ZONZINI

Categoría
Sube escaleras

Uso
–

DATOS TÉCNICOS

Capacidades disponibles	**300 Kg | 400 Kg**
Ancho	**53.3 cm**
Profundidad	**27.9 cm**
Altura máxima de la empuñadura	**215.1 cm**
Peso sin baterías	**89 Kg**
Ancho de la base de carga	**39.7 cm**
Largo de la base de carga	**25 cm**
Ancho de las orugas	**70 mm**
Longitud de apoyo de las orugas	**77 cm**
Velocidad de marcha regulable	**300 kg 24 escalones/minuto | 400 kg 18 escalones/minuto**
Tipo y peso de la batería	**Batería AGM estándar 20 Ah – 24 V: 17 Kg | Batería de litio 55 Ah – 24 V: 9 Kg**
Duración de la batería AGM estándar	**Aproximadamente 300 kg 750 escalones | Aproximadamente 400 kg 500 escalones**
Duración de la batería de litio	**Aproximadamente 300 kg 2000 escalones | Aproximadamente 400 kg 1500 escalones**
Espacio min. en el descansillo	**125 cm en orugas | 105 cm en ruedas**
Grado de protección	**IP54**

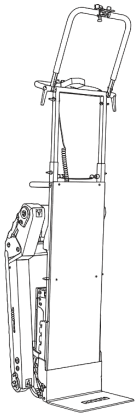

DIBUJO TÉCNICO



BUDDY LIFT

CATEGORÍA
Sube escaleras

Subeescaleras para la entrega de mercancía pesada, con estabilidad eléctrica y control total en escaleras.



ESPACIO DE MANIOBRA **Muy estrecho gracias a la base elevable...**	BARICENTRO VARIABLE **En fase de recorrido en la escalera es...**	CARGA Y DESCARGA AUTÓNOMA **Una sola persona puede efectuar la carga y la...**
RUEDAS ANTIHUELLA **La carretilla sube escaleras eléctrica Buddy...**	POR ENCIMA DE LOS 26 CM **Supera escalones de 26 cm de alto**	ESTRUCTURA PLEGABLE **Práctica y manejable**

capacidad máxima **200 kg**

Buddy Lift

Marca
ZONZINI

Categoría
Sube escaleras

Uso
–

DATOS TÉCNICOS

Ancho	**57.9 cm**
Profundidad	**59.9 cm**
Altura mínima de la empuñadura	**120.2 cm**
Peso sin baterías	**72 Kg**
Ancho de la base de carga	**45.5 cm**
Largo de la base de carga	**34.8 cm**
Altura de la base de carga	**0.3 cm**
Ancho de las orugas	**30 mm**
Longitud de apoyo de las orugas	**34.8 cm**
Velocidad de marcha regulable	**150 kg 47 escalones/minuto | 200 kg 27 escalones/minuto**
Tipo y peso de la batería	**Batería AGM estándar 14 Ah – 24 V: 12 Kg | Batería de litio 38 Ah – 24 V: 7 Kg**
Duración de la batería AGM estándar	**Aproximadamente 150 kg 350 escalones | Aproximadamente 200 kg 300 escalones**
Duración de la batería de litio	**Aproximadamente 150 kg 1200 escalones | Aproximadamente 200 kg 1000 escalones**
Espacio min. en el descansillo	**80 cm**
Altura máxima de elevación	**60 cm**
Grado de protección	**IP54**

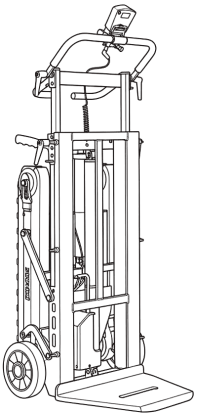

DIBUJO TÉCNICO



SKIPPER LIFT

CATEGORÍA
Sube escaleras

USO
Mobiliario, Mudanzas

Carretilla subeescaleras para puertas blindadas, ventanas o motores, con autonomía de hasta 2.000 escalones.



MANIOBRA EN ESPACIOS ESTRECHOS
Las orugas independientes con doble motor...

SE CONTROLA CON UN DEDO
Se controla con un joystick proporcional

MOVIMIENTO EN LLANO
Skipper permite mover cargas también en piso...

ESCALERAS IRREGULARES
No existe ninguna correspondencia con la...

DESCARGA DEL PESO
El peso siempre se descarga en la escalera

INCLINACIÓN VARIABLE
Es posible variar la inclinación de la carga...

ANTIDESLIZAMIENTO
Orugas antihuella y antideslizamiento

capacidad máxima **400 kg**

Skipper Lift

Marca
ZONZINI

Categoría
Sube escaleras

Uso
Mobiliario, Mudanzas

DATOS TÉCNICOS

Capacidades disponibles	**300 Kg | 400 Kg**
Ancho	**53.3 cm**
Profundidad	**27.9 cm**
Altura máxima de elevación	**60 cm**
Altura máxima de la empuñadura	**215.1 cm**
Peso sin baterías	**89 Kg**
Ancho de la base de carga	**39.7 cm**
Largo de la base de carga	**25 cm**
Ancho de las orugas	**70 mm**
Longitud de apoyo de las orugas	**77 cm**
Velocidad de marcha regulable	**300 kg 24 escalones/minuto | 400 kg 18 escalones/minuto**
Tipo y peso de la batería	**Batería AGM estándar 20 Ah – 24 V: 17 Kg | Batería de litio 55 Ah – 24 V: 9 Kg**
Duración de la batería AGM estándar	**Aproximadamente 300 kg 750 escalones | Aproximadamente 400 kg 500 escalones**
Duración de la batería de litio	**Aproximadamente 300 kg 2000 escalones | Aproximadamente 400 kg 1500 escalones**
Espacio min. en el descansillo	**125 cm en orugas | 105 cm en ruedas**
Grado de protección	**IP54**

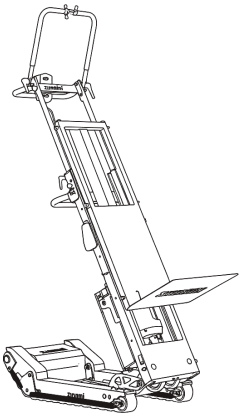

DIBUJO TÉCNICO



BUDDY

CATEGORÍA
Sube escaleras

USO
Mobiliario, Mudanzas

Oruga subeescaleras compacta para transporte vertical, con batería de gran autonomía y velocidad de 48 escalones/min.



ESPACIO DE MANIOBRA **Muy estrecho gracias a la base elevable...**	BARICENTRO VARIABLE **En fase de recorrido en la escalera es...**	CARGA Y DESCARGA AUTÓNOMA **Una sola persona puede efectuar la carga y la...**
RUEDAS ANTIHUELLA **La carretilla sube escaleras eléctrica Buddy...**	POR ENCIMA DE LOS 26 CM **Supera escalones de 26 cm de alto**	ESTRUCTURA PLEGABLE **Práctica y manejable**

capacidad máxima **200 kg**

Buddy

Marca
ZONZINI

Categoría
Sube escaleras

Uso
Mobiliario, Mudanzas

DATOS TÉCNICOS

Ancho	**57.9 cm**
Profundidad	**59.9 cm**
Altura mínima de la empuñadura	**120.2 cm**
Altura máxima de la empuñadura	**192 cm**
Peso sin baterías	**47 Kg**
Ancho de la base de carga	**45.5 cm**
Largo de la base de carga	**34.8 cm**
Altura de la base de carga	**0.3 cm**
Ancho de las orugas	**30 mm**
Longitud de apoyo de las orugas	**34.8 cm**
Velocidad de marcha regulable	**150 kg 47 escalones/minuto | 200 kg 27 escalones/minuto**
Tipo y peso de la batería	**Batería AGM estándar 14 Ah – 24 V: 12 Kg | Batería de litio 38 Ah – 24 V: 7 Kg**
Duración de la batería AGM estándar	**Aproximadamente 150 kg 350 escalones | Aproximadamente 200 kg 300 escalones**
Duración de la batería de litio	**Aproximadamente 150 kg 1200 escalones | Aproximadamente 200 kg 1000 escalones**
Espacio min. en el descansillo	**80 cm**
Grado de protección	**IP54**

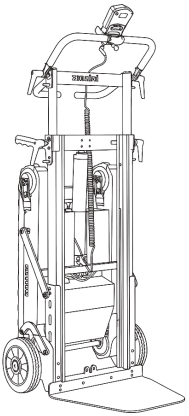

DIBUJO TÉCNICO



HORYONG

HORYONG

Fabricantes especializados en plataformas elevadoras telescópicas de gran alcance. Los equipos Horyong destacan por su potencia, estabilidad y fiabilidad para trabajos exigentes.

3	equipos en este catálogo
70 m	altura máxima de elevación
400 kg	capacidad máxima de carga



HORYONG – PE 560

Índice de productos

		EQUIPO	ALTURA MÁX.	CAPACIDAD MÁX.	PÁG.
01		HORYONG – PE700 Camiones	70 m	400 kg	119
02		HORYONG – PE 450 Q Camiones	45 m	400 kg	121
03		HORYONG – PE 560 Camiones	56 m	400 kg	123

HORYONG · PE700

CATEGORÍA
Camiones

USO
Mobiliario

Montamuebles sobre camión con alcance de 70 m (piso 23), 400 kg de carga a 60 m/min y cesta extensible para suministrar cargas pesadas.



ALTURA MÁXIMA **70 mt**	INCLINACIÓN DE TRABAJO **30° / 90°**	ESTABILIZACIÓN **Doble extensión**	DIMENSIONES DE LA CESTA CERRADA **140X100X52**
CAPACIDAD DE CARGA **400 Kg**	DOBLE PISTÓN **Elevacion del paquete de escalera**	MOTORIZACIÓN **PTO / Térmico Eléctrico**	ROTACIÓN DE TRABAJO **270°**

altura máxima **70 m**

HORYONG – PE700

Marca
HORYONG

Categoría
Camiones

Uso
Mobiliario

	PE510	PE640	PE700
Nº de perfiles			**9**
Longitud del perfil			**7.000 mm**
Altura máxima	**51 Metros**	**64 Metros**	**70 Metros**
Carga útil máxima	**400 kg**	**450 kg**	**400 kg**
Velocidad de la plataforma			**60 m / minuto**
Dimensiones de la plataforma cerrada			**1400×1000×520**
Nivelación de la plataforma			**Manual / Hidráulica**
Tipo de estabilización			**Tipo H de doble extensión**
Rango de acción			**270°**
Motorización			**PTO / Gasolina / Diésel / GLP**
Peso total del kit			**5,8 Tn**
Peso total (según vehículo)			**12 Tn**
Licencia de conducir			**C**

PE700 RENAULT TRUCK

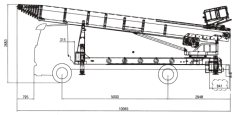

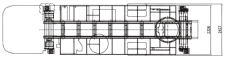

DIBUJO TÉCNICO



HORYONG · PE 450 Q

CATEGORÍA
Camiones

USO
Mobiliario

Montamuebles que acelera el transporte de mobiliario y material voluminoso. Llega hasta un 15.° piso con total estabilidad.



ALTURA MÁXIMA **45 mt**	INCLINACIÓN DE TRABAJO **30° / 90°**	ESTABILIZACIÓN **Doble extensión**	DIMENSIONES DE LA CESTA CERRADA **140X100X52**
CAPACIDAD DE CARGA **400 Kg**	DOBLE PISTÓN **Elevacion del paquete de escalera**	MOTORIZACIÓN **PTO / Térmico Eléctrico**	ROTACIÓN DE TRABAJO **270°**

altura máxima **45 m**

HORYONG – PE 450 Q

Marca
HORYONG

Categoría
Camiones

Uso
Mobiliario

DATOS TÉCNICOS

Longitud total	**685 cm aprox.**
Ancho total	**211 cm aprox.**
Altura total	**328 cm aprox.**
Peso total	**85 q.li aprox.**
Estructura	**10 perfiles, 4 poleas, acero de alta resistencia**
Elementos de desenroque	**2 cabrestes hidráulicos con 4 cuerdas de transferencia**
Sistema de nivelación de la cesta	**Manual**
Sistema de seguridad	**Antivuelco, antisensor y sensor de sobrecarga**
Velocidad de manipulación de la cesta	**60 m/min**
Controles	**Botón de cabeza / 2.° mando a distancia inalámbrico básico**
Estabilización	**4 estabilizadores hidráulicos de doble etapa, extensibles hidráulicamente**

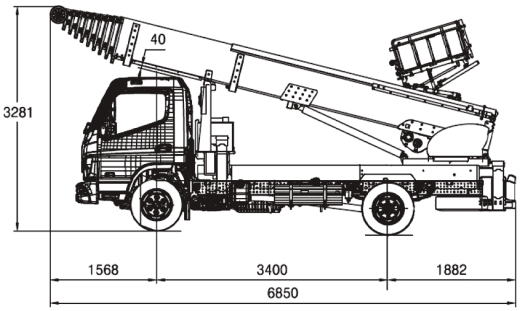

DIBUJO TÉCNICO



HORYONG · PE 560

CATEGORÍA
Camiones

USO
Mobiliario

Montamuebles sobre camión con mástil de alta resistencia reforzado y estabilizadores hidráulicos para la máxima seguridad.



ALTURA MÁXIMA **56 mt**	INCLINACIÓN DE TRABAJO **30° / 90°**	ESTABILIZACIÓN **Doble extensión**	DIMENSIONES DE LA CESTA CERRADA **140X100X52**
CAPACIDAD DE CARGA **400 Kg**	MOTORIZACIÓN **PTO / Térmico Eléctrico**	ROTACIÓN DE TRABAJO **270°**	

altura máxima **56 m**

HORYONG – PE 560

Marca
HORYONG

Categoría
Camiones

Uso
Mobiliario

DATOS TÉCNICOS

Longitud total	**800 cm aprox.**
Ancho total	**220 cm aprox.**
Altura total	**300 cm aprox.**
Peso total	**110 q.li aprox.**
Estructura	**9 perfiles de aluminio**
Elementos de desenlace	**2 cabrestes hidráulicos con doble cable de retorno**
Sistema de nivelación de la cesta	**Manual / Electrohidráulico**
Sistema de seguridad	**Antivuelco antipersonal con sensor de sobrecarga**
Velocidad de manipulación de la cesta	**60 m/min**
Controles	**Mando a distancia por cable / Mando a distancia inalámbrico**
Estabilización	**4 estabilizadores hidráulicos de doble etapa, extensibles hidráulicamente**

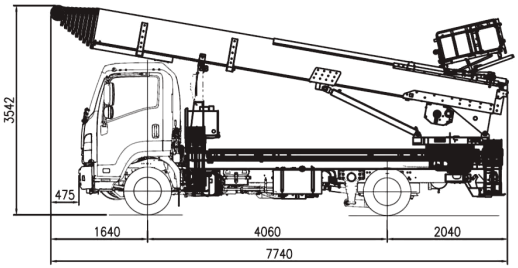

DIBUJO TÉCNICO



RSS

ROOF SAFETY SYSTEMS BV

Fabricantes referentes en protección perimetral para trabajos en cubierta, con soluciones certificadas y diseñadas para ofrecer máxima seguridad, resistencia y eficiencia en obra.

6 equipos en este catálogo

2 categorías: Paneles solares, Sistemas de seguridad

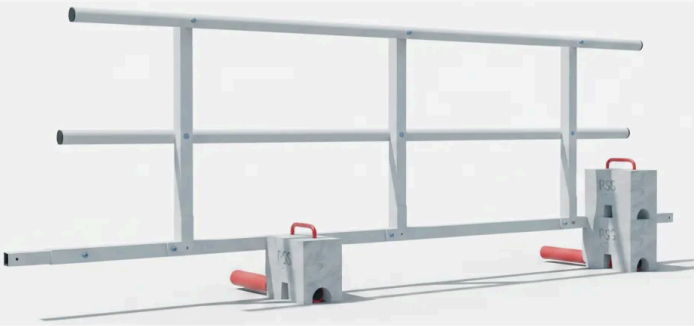

RSS PROTECCIÓN PARA TEJADO PLANO

Índice de productos

		EQUIPO	ALTURA MÁX.	CAPACIDAD MÁX.	PÁG.
01		**RSS Tejado inclinado** Paneles solares	—	—	127
02		**RSS Tejado Plano Clásico** Sistemas de seguridad	—	—	129
03		**Abrazadera RSS Attika Pro** Sistemas de seguridad	—	—	131
04		**RSS Protección para Tejado Inclinado** Sistemas de seguridad	—	—	133
05		**RSS Tejado Plano Compacto** Sistemas de seguridad	—	—	135
06		**RSS Protección para Tejado Plano** Sistemas de seguridad	—	—	137

RSS TEJADO INCLINADO

CATEGORÍA
Paneles solares

USO
Construcción, Fotovoltaico

Barandillas de protección para tejado inclinado en aluminio EN 13374 Clase C. Hasta 60° en tramos de 3 m, sin dañar la fachada.



RSS Tejado inclinado

Marca
RSS

Categoría
Paneles solares

Uso
Construcción, Fotovoltaico

	CARGA DINÁMICA [KN]		
Clase	**Fh1**	**Fh2**	**Fv**
A	**0.5**	**0.2**	**1.5**
B	**0.7**	**0.4**	**1.5**
B	**0.7**	**0.4**	**1.5**
B	**0.7**	**0.4**	**1.5**
B	**0.7**	**0.4**	**1.5**
C	**no se aplica**		
Clase	**Inclinación techo**	**Fh1**	**Fh2**
A		**no se aplica**	
B	**10°**	**5.0**	**1.0**
B	**30°**	**4.4**	**1.0**
B	**45°**	**3.6**	**1.0**
B	**60°**	**2.6**	**1.0**
C	**30°-60°**	**6.5**	**1.0**



DIBUJO TÉCNICO



RSS TEJADO PLANO CLÁSICO

CATEGORÍA
Sistemas de seguridad

Sistema de protección colectiva perimetral autoportante para azoteas, con estructura de aluminio inoxidable y contrapesos ergonómicos.



RSS Tejado Plano Clásico

Marca
RSS

Categoría
Sistemas de seguridad

Uso
–

DATOS TÉCNICOS

clase				Carga estática[kN].		
Fh1	Fh2	Fv	Inclinación techo	Fh1	Fh2	Fv
A						0.5

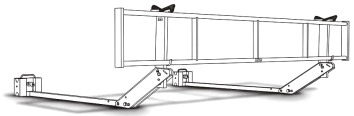

DIBUJO TÉCNICO

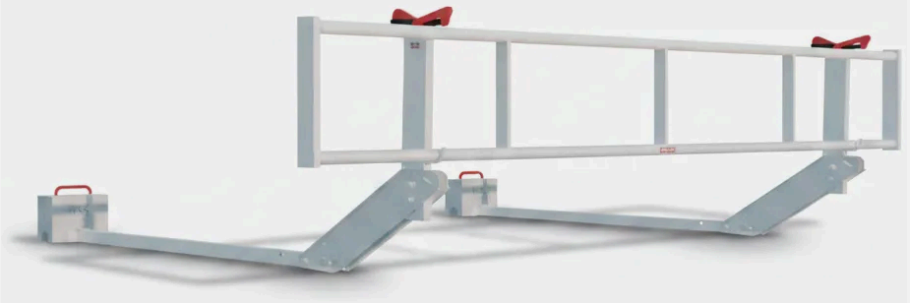

ABRAZADERA RSS ATTIKA PRO

CATEGORÍA
Sistemas de seguridad

Abrazadera para fijar barandillas de protección en cubiertas sin dañar la estructura, pensada para la prevención de riesgos.

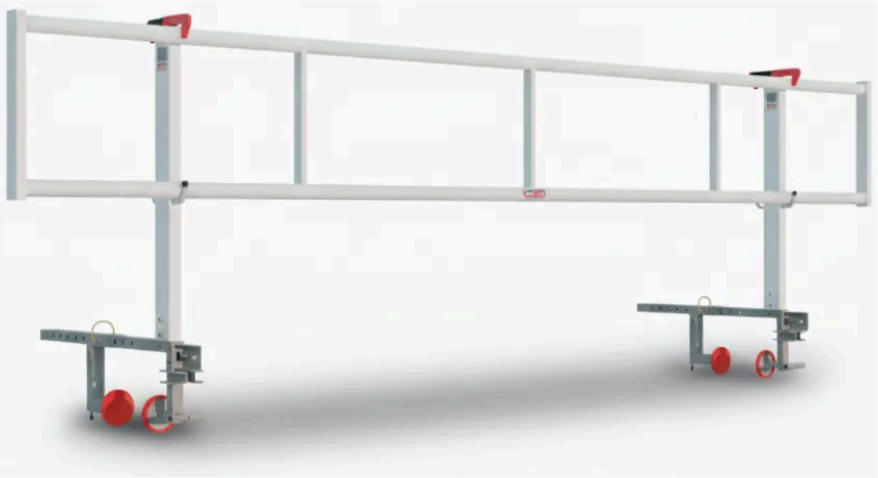

Abrazadera RSS Attika Pro

Marca
RSS

Categoría
Sistemas de seguridad

Uso
–

DATOS TÉCNICOS

clase				Carga estática[kN].		
Fh1	Fh2	Fv	Inclinación techo	Fh1	Fh2	Fv
A						0.5

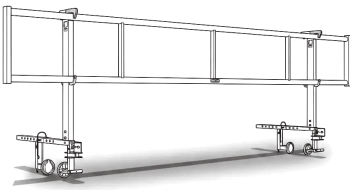

DIBUJO TÉCNICO



RSS PROTECCIÓN PARA TEJADO INCLINADO

CATEGORÍA
Sistemas de seguridad

Protección de aluminio para cubiertas de hasta 60°, sin perforar la fachada. Ideal para instalar placas solares y tejas.

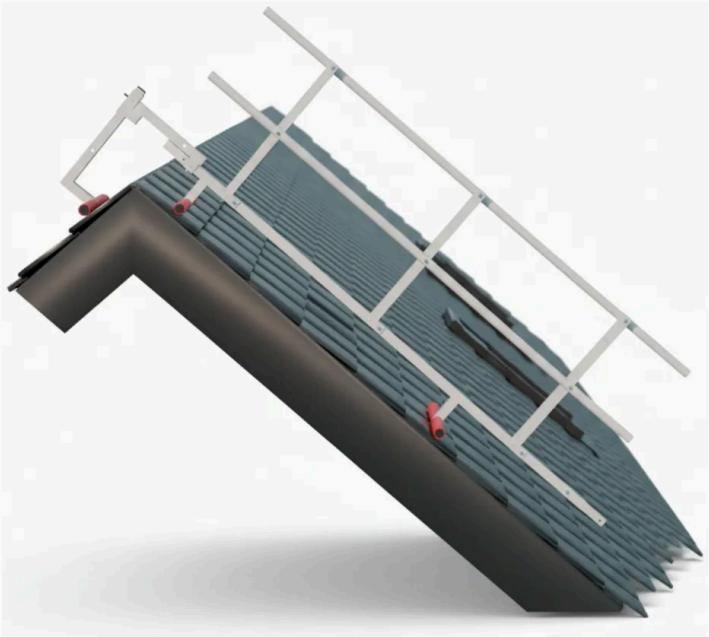

PENDIENTE DEL TEJADO	MATERIAL	COMBINABLE	USO EN TEJADO PLANO
10° a 50°	**Aluminio**	**Con RSS Tejado Inclinado**	**Con bloques de hormigón apilables**

RSS Protección para Tejado Inclinado

Marca
RSS

Categoría
Sistemas de seguridad

Uso
–

DATOS TÉCNICOS

Pendiente del tejado	**10° a 50°**
Material	**Aluminio**
Combinable	**Con RSS Tejado Inclinado**
Uso en tejado plano	**Con bloques de hormigón apilables**

Datos recogidos de la descripción del producto en la web.

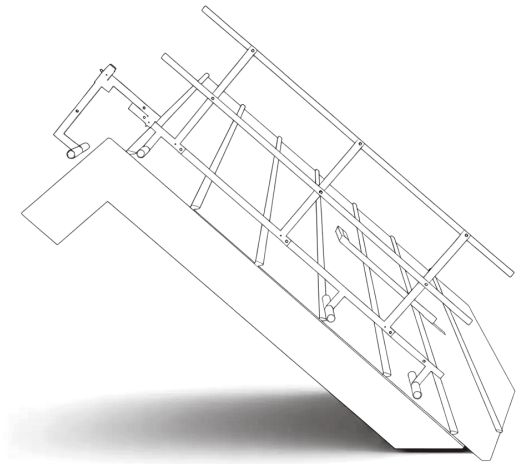

DIBUJO TÉCNICO

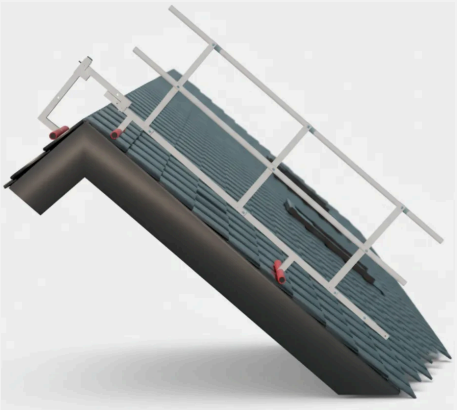

RSS TEJADO PLANO COMPACTO

CATEGORÍA
Sistemas de seguridad

Sistema de protección autoportante de instalación rápida, sin taladrar la impermeabilización de la cubierta.



RSS Tejado Plano Compacto

Marca
RSS

Categoría
Sistemas de seguridad

Uso
–

DATOS TÉCNICOS

clase				Carga estática[kN].		
Fh1	Fh2	Fv	Inclinación techo	Fh1	Fh2	Fv
A						0.5

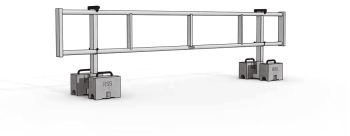

DIBUJO TÉCNICO



RSS PROTECCIÓN PARA TEJADO PLANO

CATEGORÍA
Sistemas de seguridad

Protección anticaídas para tejado plano: sistema de aluminio EN 13374 Clase A con contrapesos, ligero y sin perforar.

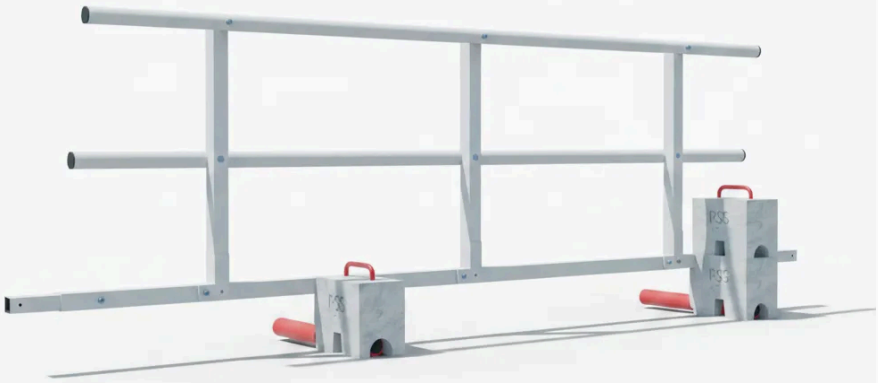

MATERIAL **Aluminio, EN 13374 Clase A**	TIPO DE TECHO **De chapa ondulada a panel sándwich**	PENDIENTE MÁXIMA **10°**
APOYO **Bloques de hormigón RSS**	USO EN HASTIALES **En techos inclinados**	BORDE BAJO **Panel lateral opcional**

RSS Protección para Tejado Plano

Marca
RSS

Categoría
Sistemas de seguridad

Uso
–

DATOS TÉCNICOS

Material	**Aluminio, EN 13374 Clase A**
Tipo de techo	**De chapa ondulada a panel sándwich**
Pendiente máxima	**10°**
Apoyo	**Bloques de hormigón RSS**
Uso en hastiales	**En techos inclinados**
Borde bajo	**Panel lateral opcional**

Datos recogidos de la descripción del producto en la web.

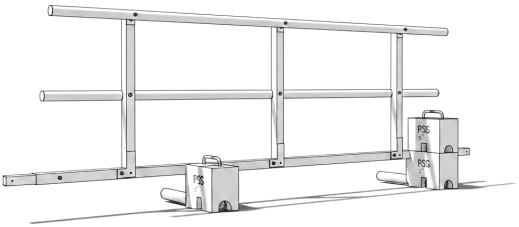

DIBUJO TÉCNICO

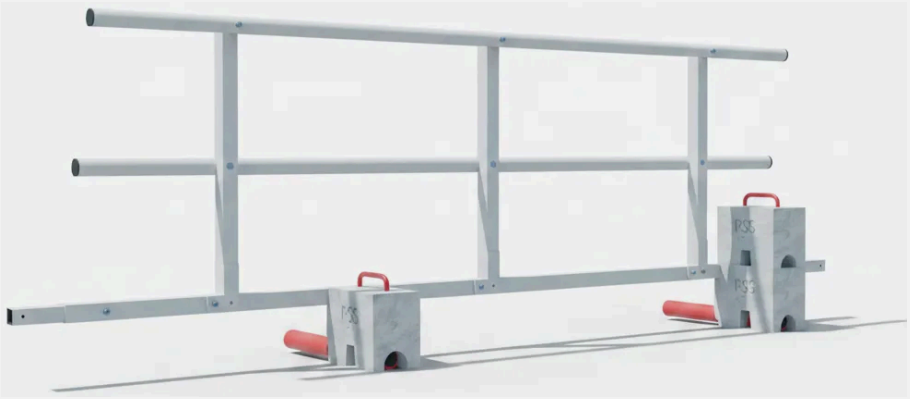

CEM

Especialistas en soluciones de elevación para diferentes sectores, con asesoramiento técnico y equipos diseñados para trabajos de altura exigentes.

2 equipos en este catálogo

1 categoría: Accesorios CEM



PASO SEGURO PEATONAL

Índice de productos

		EQUIPO	ALTURA MÁX.	CAPACIDAD MÁX.	PÁG.
01		**Compensador de fachada** Accesorios CEM	—	—	141
02		**Paso seguro peatonal** Accesorios CEM	—	—	143

COMPENSADOR DE FACHADA

CATEGORÍA
Accesorios CEM

La solución para salvar voladizos, cornisas e imperfecciones en el punto de apoyo del montacargas, con un apoyo seguro.



MATERIAL **Metal galvanizado y aluminio**	PESO **30 kg aprox.**	MONTAJE **Sobre ángulo o superficie lineal**
INSTALACIÓN **Fácil e intuitiva, entre 2 personas**	ÁNGULO **Regulable**	

Compensador de fachada

Marca
CEM

Categoría
Accesorios CEM

Uso
–

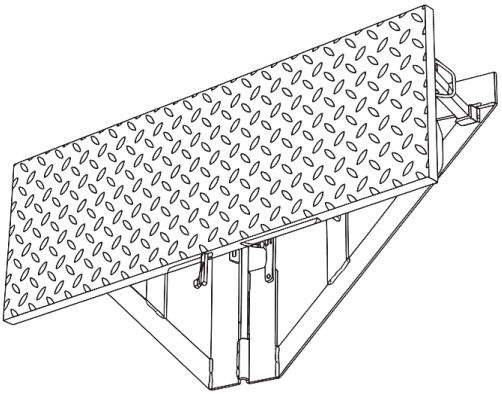

DATOS TÉCNICOS

Material	**Metal galvanizado y aluminio**
Peso	**30 kg aprox.**
Montaje	**Sobre ángulo o superficie lineal**
Instalación	**Fácil e intuitiva, entre 2 personas**
Ángulo	**Regulable**

Datos recogidos de la descripción del producto en la web.

DIBUJO TÉCNICO



PASO SEGURO PEATONAL

CATEGORÍA
Accesorios CEM

USO
Construcción

Garantiza el tránsito seguro de peatones durante trabajos en altura: rehabilitación de fachadas, montacargas, mudanzas y otras actividades.



DIMENSIONES **215 × 115 cm**	PESO **43,6 kg**	MONTAJE **Sencillo y sin herramientas**
PATAS **Regulables en altura**	ANCLAJE **Posibilidad de anclaje al suelo**	DISEÑO **Desmontable y apilable**

Paso seguro peatonal

Marca
CEM

Categoría
Accesorios CEM

Uso
Construcción

DATOS TÉCNICOS

Dimensiones	**215 × 115 cm**
Peso	**43,6 kg**
Montaje	**Sencillo y sin herramientas**
Patas	**Regulables en altura**
Anclaje	**Posibilidad de anclaje al suelo**
Diseño	**Desmontable y apilable**
Carga repartida	**13,93 kN / 1.400 kg**
Carga concentrada	**5,30 kN / 540 kg**
Ensayo de impacto	**50 kg desde 2.400 mm**
Ensayos	**AIDIMME**
Normativa	**Anexo I del RD 1215/1997**

Datos recogidos de la descripción del producto en la web.



DIBUJO TÉCNICO



04

Consultoría financiera

Nuestra empresa se mantiene constantemente al día de todo lo relativo a los incentivos estatales y regionales para informar a sus clientes y proporcionarles las herramientas útiles para obtener posibles beneficios fiscales y económicos.

Además, colaboramos estrechamente con expertos agentes financieros que pueden ofrecer un asesoramiento muy profesional en materia de arrendamiento, tanto en la información como en la formulación de propuestas de contrato.



Asesoramiento financiero



Beneficios fiscales y económicos



Renting · Leasing

05 Asistencia

CEM Elevadores es asistencia cualificada y garantizada.

El personal operativo del Grupo CEM está formado por técnicos cualificados con años de experiencia en el campo de la elevación, constantemente actualizados sobre las innovaciones de los elevadores multimarca para mudanzas y construcción.

Cada técnico es capaz de realizar un diagnóstico inmediato y el mantenimiento del elevador de forma independiente, utilizando siempre recambios originales especificados y suministrados por el fabricante.

El departamento de servicio dispone de talleres móviles totalmente equipados para intervenir en caso de emergencia o fallo accidental. Nuestro equipo incluye expertos en sistemas hidráulicos y motorización y técnicos mecatrónicos.

Inspección trimestral de cuerdas y cadenas

CEM Elevadores ofrece a sus clientes inspecciones trimestrales de cuerdas en cumplimiento del Anexo 1 de la Directiva 89/392/CEE, según la integración prevista en la Directiva 91/368/CEE, el art. 194 del Decreto Presidencial 547/55 y el art. 35 del Decreto Legislativo 626/94 y sus modificaciones posteriores.

Estas comprobaciones son **obligatorias por ley** y deben ser realizadas trimestralmente por personal cualificado. Deben registrarse cuidadosamente en un libro de registro que seguirá la vida del elevador.

El carácter obligatorio de la directiva no prevé ninguna exclusión, por lo que el control debe realizarse independientemente de que los equipos se utilicen o no.

Tres soluciones para cumplir la normativa

01

Control “SPOT”

Se realiza una única comprobación a petición expresa del cliente, seguida de la emisión de una factura en la que se indica “Comprobación general realizada, el elevador funciona correctamente”.

02

Mantenimiento programado

Validez anual que incluye 4 inspecciones y un registro de comprobación en el que se anotan todos los trabajos realizados en el elevador.

03

Mantenimiento programado con taller móvil

Validez anual que incluye 4 inspecciones y un registro de comprobación. El trabajo se realiza en las instalaciones del cliente mediante nuestro taller móvil.

Tanto en el mantenimiento programado en las instalaciones de CEM Elevadores como en las del cliente, al final de cada intervención se envía un **informe por correo electrónico** con las comprobaciones realizadas y el número y las fechas aproximadas de las comprobaciones restantes.

Con el mantenimiento programado

- Control de los trabajos a realizar gracias a un contacto preventivo por teléfono o correo para recordar los plazos y acordar los trabajos.
- Tarifas reducidas para los trabajos extraordinarios.
- Reducción de los tiempos muertos y de los fallos accidentales.
- Sin sanciones administrativas.
- Aumento del valor del vehículo usado en caso de venta o cambio, según las cotizaciones del mercado.

06 Servicios técnicos



España

SEDE PRINCIPAL

Madrid
Camino de Valdecabañas, 8
Arganda del Rey, 28500, Madrid

SERVICIOS TÉCNICOS

Madrid
Barcelona
Valencia
Bilbao
Galicia
Sevilla
Granada
Málaga

Italia

SEDE PRINCIPAL

Milán

SERVICIOS TÉCNICOS

Roma
Bari
Nápoles
Venecia

Francia

SERVICIO TÉCNICO

París

CEM
ELEVADORES

CONTACTO

cemelevadores.es
info@cemelevadores.es
+34 91 201 73 45

CENTRAL MADRID

Camino Valdecabañas, 8
28500 Arganda del Rey
Madrid

DELEGACIÓN VALENCIA

Av. del Cid nº 14
46136 Museros, Valencia
+34 666 905 119